COMHANHOLLAND
ALUMINIUM

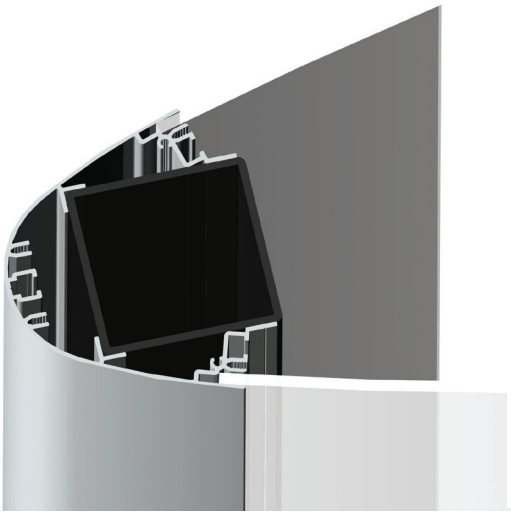

PROGRAM

Reclamezuilen • Advertising pillars • Werbepylone

Pylon

NL Reclamezuilen: Pyloon systemen
Specificaties

Sign systeem:	Pyloon, informatiezuil, totems
Kenmerken:	Profielen voor miniframes tot XL formaat
Medium:	Reclameplaat, ACP plaat
Verlichting:	LED
Uitvoering:	Met en zonder versterkte binnenprofiel
Types:	80-ST, 80-V, 80/2V, 80/1V, 80-VFF, 50-R, 20-S, 20/2S, H, LLF
Profiel:	6100 mm, EN AW 6060 T6, brute
Op aanvraag:	Voetplaat, gewalste panelen, gelaste binnenframe en als bouwpakket
Compleet op voorraad:	Nee, wel op maat te bestellen
Extra:	Horizontaal als verticaal te gebruiken

EN Advertising pillars: Pylon systems
Specifications

Sign system:	Pylon, information pillar, totems
Features:	Profiles for miniframes till XL format
Medium:	Advertisements & ACP sheets
Light source:	LED
Use:	Indoor & outdoor
Types:	80-ST, 80-V, 80/2V, 80/1V, 80-VFF, 50-R, 20-S, 20/2S, H, LLF
Profil:	6100 mm, mill, anodised or lacquered
Upon request	Footbase, rolled panels, welded inner frame and as a DIY kit
Standards:	No, but made to order service available
Extra:	Can be used horizontally as well as vertically

DE Werbepylone Spezifikationen

Sign System:	Pylon
Eigenschaften:	Profil und Zubehör für Pylone, Infosäulen oder Totem
Medium:	Aluminiumplatten, Acrylplatten oder Aluminium-Verbundplatten (ACP)
Beleuchtung:	LED
Anwendung:	Mit oder ohne Innenkonstruktion
Typ:	80-ST, 80-V, 80/2V, 80/1V, 80-VFF, 50-R, 20-S,20/2S, H, LLF
Auf Anfrage:	Fußplatten, gewalzte Pylon-Tafeln, geschweißte Innenrahmen und als Bausatz lieferbar
Profil:	6100 mm EN AW 6060 T6, erhältlich in roh
Anmerkung:	Kann sowohl horizontal als auch vertikal eingesetzt werden

Verstevigingsprofiel

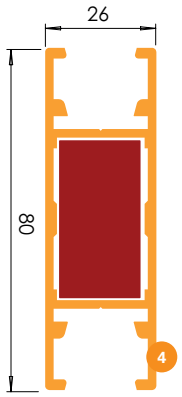

Pylon 80-ST

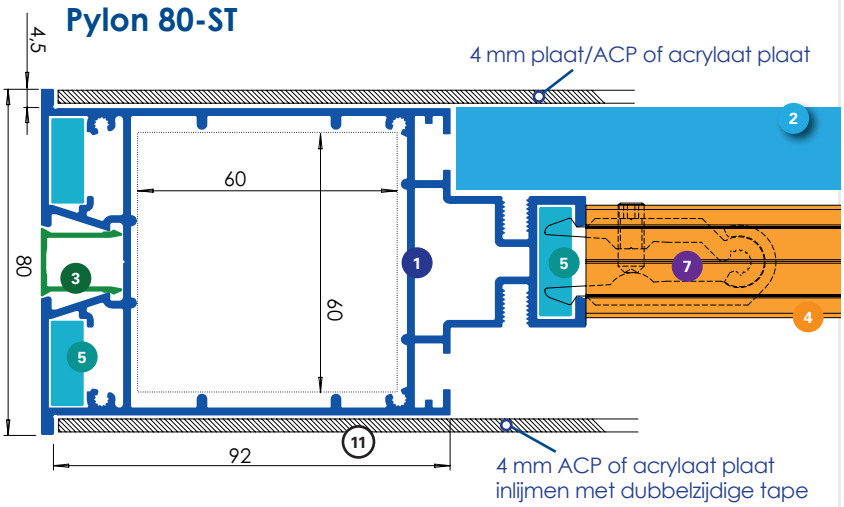

1 **133600 (133602*)**
Pylon 80-ST brute
Pylon 80-ST mill
Pylon 80-ST roh

2 **133614**
Verstevigingskoker 40x20x3.0 brute
Rectangular reinforcement tube 40x20x3.0 mill
Versteifungsrohr 40x20x3.0 roh

3 **133606 (133607*)**
Pylon 80-ST kliklijst brute
Pylon 80-ST click-filling profile mill
Pylon 80-ST Klemmleiste roh

4 **133612 (133613*)**
Verstevigingsprofiel brute
Reinforcement profile mill
Verstärkungsprofil roh

5 **133604**
Hoekverbinder set Pylon 80-ST
Cornerconnector set Pylon 80-ST
Eckverbinder Satz Pylon 80-ST

6 **139738**
Boormal T-verbinder 139758
Drilling template T-connector 139758
Bohrschablone T-Verbinder 139758

7 **139758**
T-verbinder 40 anod (133613)
T-connector 40 anod (133613)
T-Verbinder 40 elox (133613)

8 **133603**
Pylon 80-ST Staalverzinkte voet
Pylon 80-ST Foot galvanized steel
Pylon 80-ST Fuß verzinkter Stahl

9 **133608 (133609*)**
Afdekkapprofiel Pylon 80-ST brute 80x3
Coverprofile Pylon 80-ST mill 80x3
Abdeckprofil Pylon 80-ST roh 80x3

133620
Boormal tbv afdek 133609
Drilling template coverprofile 133609
Bohrschablone Abdeckprofil 133609

10 **133610**
Bevestigingsset afdekkap Pylon 80-ST (8S)
Mountingset cover Pylon 80-ST (8 Screws)
Befestigungsset Abdeckung Pylon 80-ST (8 S)

11 4 mm ACP/Acrylaat
Zie pagina 186
4 mm ACP/Acrylic
Check page 190
4 mm Aluminium-Verbundplatten / Acrylplatten
Siehe Seite 194

*Geanodiseerd *Anodised *Eloxiert

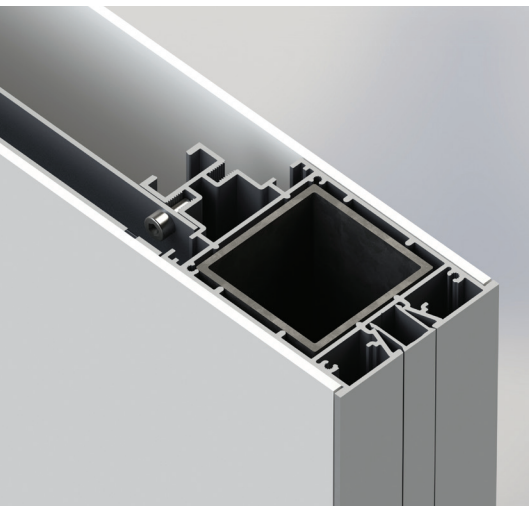

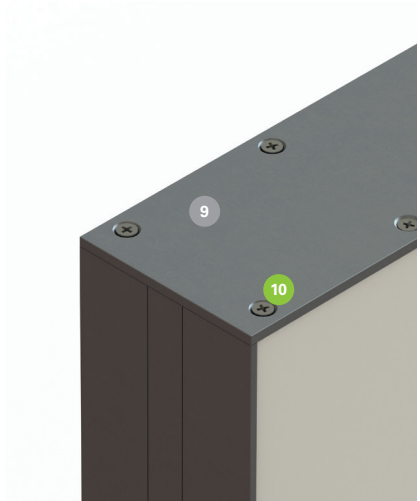

Pylon

XL Pylon

80-V

- Vierkant binnen koker
- Eén geheel profiel
- Geïntegreerde klemdetail
- Max. plaatdikte 5 mm

- Square inner tube
- One complete profile
- Integrated clamping system
- Max. panel thickness 5 mm

- Eckiges Innenrohr
- Ein Komplettes Profil
- Integrierte Klemmdetails
- Max. Blechdicke 5 mm

80/2V

- Vierkant binnen koker
- Gebruik van klemlijst en afdichtrubber t.b.v. plaatwissel
- Zijdetaillering voor contourverlichting
- Max. plaatdikte 5 mm

- Square inner tube
- Use of retainer and sealrubber for sheet change
- Side details for illumination
- Max. panel thickness 5 mm

- Eckiges Innenrohr
- Nutzung der Klemmleiste und Gummi-Dichtung für das wechseln der Platte
- Seitendetails zur Beleuchtung
- Max. Blechdicke 5 mm

80-VFF

- Vierkant binnen koker
- FastFix detail t.b.v. verstevigingsprofiel
- Vernieuwde geïntegreerde klemdetail
- Max. plaatdikte 6 mm

- Square inner tube
- FastFix detail for reinforcement profile
- Renewed integrated clamping detail
- Max. panel thickness 6 mm

- Eckiges Innenrohr
- FastFix detail für Verstärkungs profil
- Erneute integrierte Klemmdetails
- Max. Blechdicke 6 mm

80/1V

- Verschillende formaten binnen koker mogelijk
- Gebruik van klemlijst en afdichtrubber t.b.v.plaatwissel
- Zijdetaillering voor verlichting
- Max. plaatdikte 5 mm

- Different size inner tube possible
- Use of retainer and sealrubber for sheet change
- Side details for illumination
- Max. panel thickness 5 mm

- Verschiedenen maßen Innenrohr Möglich
- Nutzung der Klemmleiste und Gummi-Dichtung für das wechseln der Platte
- Seitendetails zur Beleuchtung
- Max. Blechdicke 5 mm

80-V

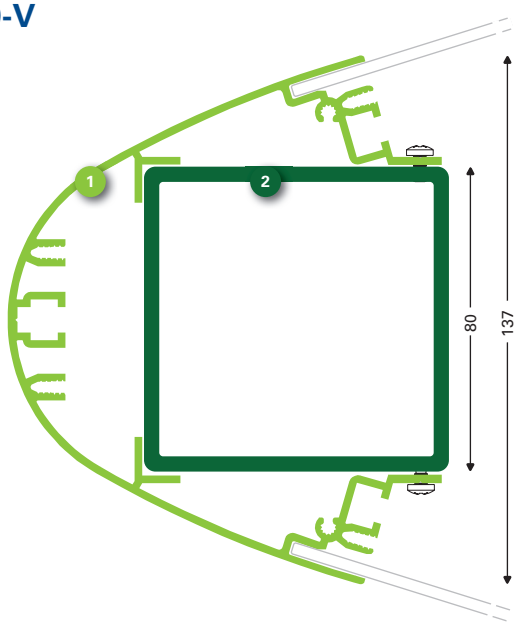

1 **133110 (133112*)**
Pylon Profiel 80-V brute
Pylon Profile 80-V mill
Pylon Profil 80-V roh

2 **107232, 6 m**
Rechthoekige koker 80x80x4.0 brute
Rectangular tube 80x80x4.0 mill
Rechteckrohr 80x80x4.0 roh

* Geanodiseerd profiel / anodised profile / eloxiert Profil

80-VFF

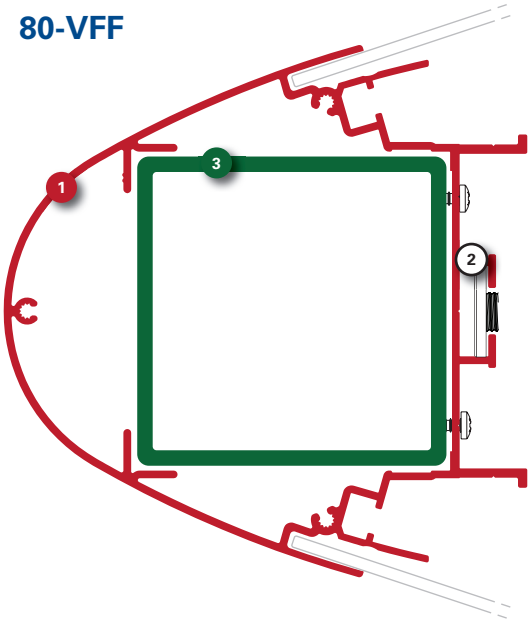

1 **133123 (133124*)**
Pylon Profiel 80-VFF brute
Pylon Profile 80-VFF mill
Pylon Profil 80-VFF roh

2 **130378**
Hamerkopbout M10x20 T-NX RVS
Hamerheadscrew M10x20 T-NX stainless steel
Hammerkopfbolz M10x20 T-NX INOX

3 **107232, 6 m**
Rechthoekige koker 80x80x4.0 brute
Rectangular tube 80x80x4.0 mill
Rechteckrohr 80x80x4.0 roh

80/1V

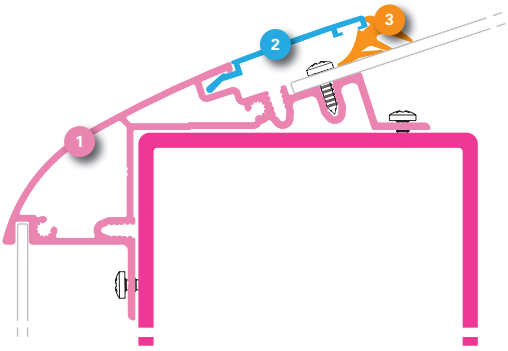

1 **133138 (133139*)**
Pylon 80/1V brute
Pylon 80/1V mill
Pylon 80/1V roh

2 **133130 (133132*)**
Pyloon Klemlijst 80/1 & 2V brute
Pylon Retainer 80/1 & 2V mill
Pylon Klemmleiste 80/1 & 2V roh

3 **133129**
Afdichtings rubber rubber L [2 mm]
Seal rubber L [2 mm]
Gummi-Dichtung L [2 mm]

133128
Afdichtings rubber S [4 mm]
Seal rubber S [4 mm]
Gummi-Dichtung S [4 mm]

80/2V

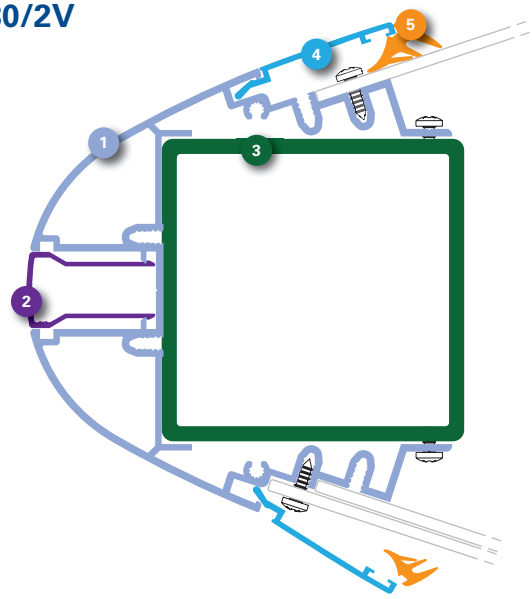

1 **133125 (133127*)**
Pylon Profiel 80/2V brute
Pylon Profile 80/2V mill
Pylon Profil 80/2V roh

2 **133030 (133032*)**
Klikprofiel brute
Click profile mill
Schnappleiste roh

3 **107232, 6 m**
Rechthoekige koker 80x80x4.0 brute
Rectangular tube 80x80x4.0 mill
Rechteckrohr 80x80x4.0 roh

4 **133130 (133132*)**
Pylon Klemlijst 80/2V brute
Pylon Retainer 80/2V mill
Pylon Klemmleiste 80/2V roh

5 **133128, 150 m**
Afdichtingsrubber S [4mm]
Seal rubber S [4mm]
Gummi-Dichtung S [4mm]

133129, 100 m
Afdichtingsrubber rubber L [2mm]
Seal rubber L [2mm]
Gummi-Dichtung L [2mm]

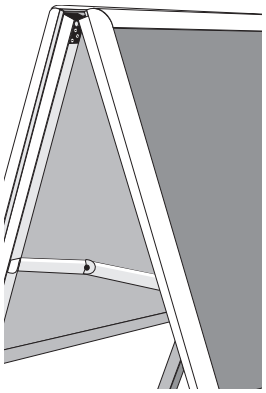

* Geanodiseerd profiel / anodised profile / eloxiert Profil

Pylon

80/1V

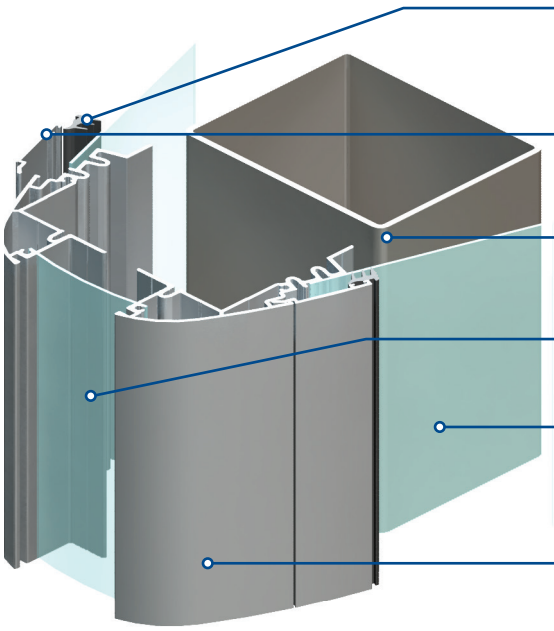

80/2V

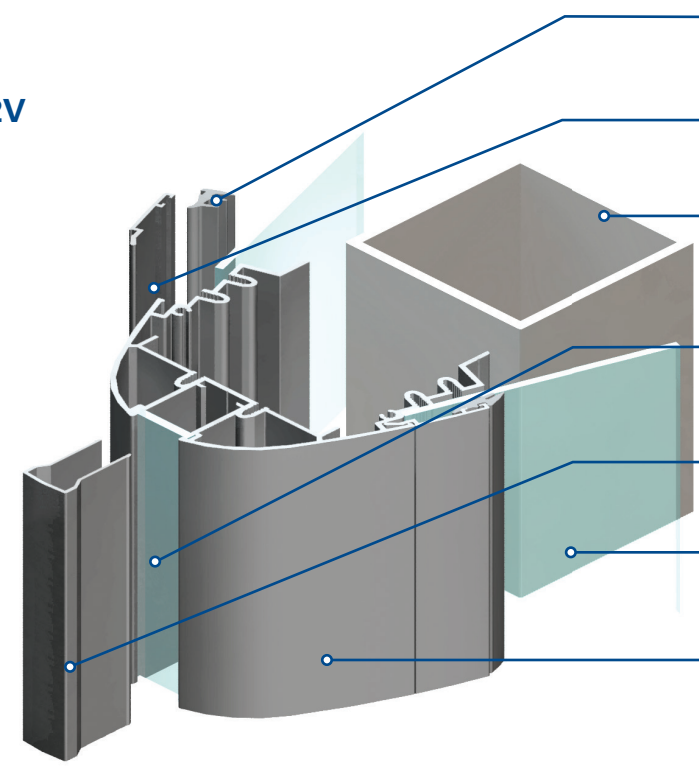

50-R Pylon voorbeelden/ examples/ Beispiele

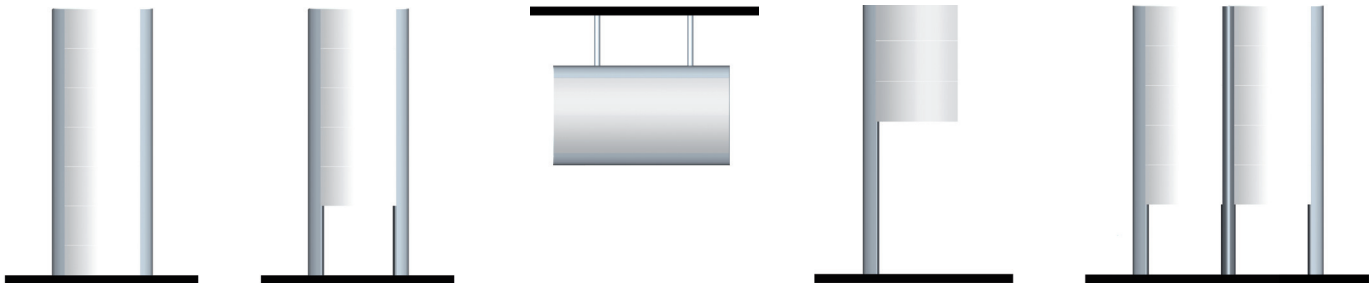

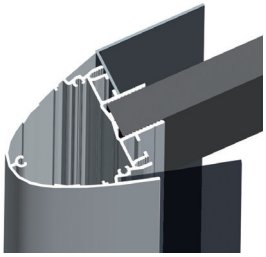

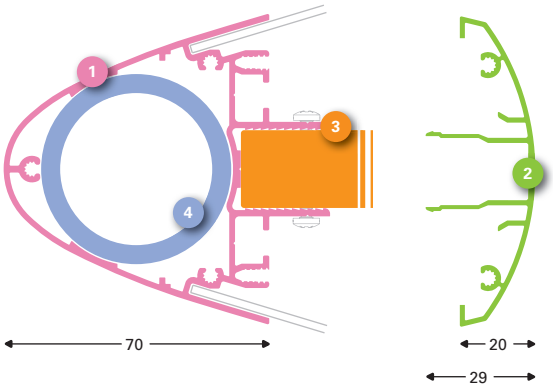

1 **133115 (133117*)**
Pylon Profiel 50-R brute
Pylon Profile 50-R mill
Pylon Profil 50-R roh

2 **133120 (133122*)**
Pylon Afdekprofiel 50-R brute
Pylon Cover profile 50-R mill
Pylon Abdeckprofil 50-R roh

3 **107050**
Rechthoekige koker 30x20x2.0 brute
Rectangular tube 30x20x2.0 mill
Rechteckrohr 30x20x2.0 roh

107090
Rechthoekige koker 40x20x2.0 brute
Rectangular tube 40x20x2.0 mill
Rechteckrohr 40x20x2.0 roh

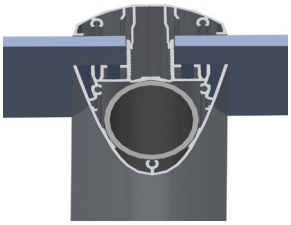

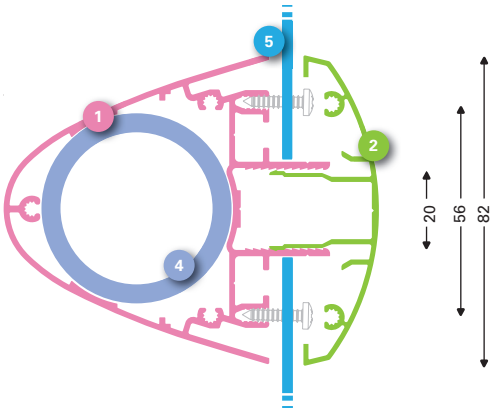

4 **106110**
Ronde buis 50x40 brute
Round tube 50x40 mill
Rundröhre 50x40 roh

5 Pylon 50-R in combinatie met ACP (composiet plaat 4,0 mm)
Pylon 50-R in combination with ACP (composit sheet 4.0 mm)
Pylon 50-R kombiniert mit (ACP Verbundplatte 4,0 mm)

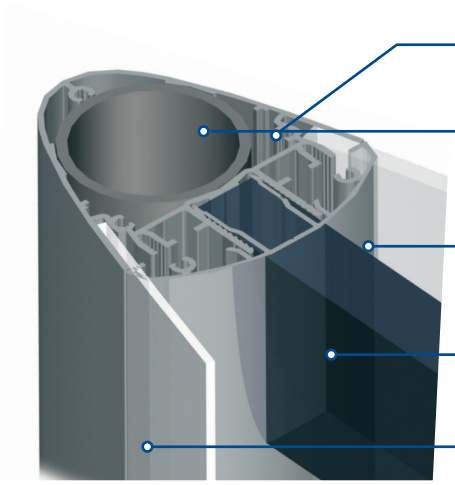

Pylon 50-R profiel
Pylon 50-R profile
Pylon 50-R Profil

Ronde buis 50x40
Round tube 50x40
Rundröhre 50x40

Afdekprofiel 50-R
Cover profile 50-R
Abdeckprofil 50-R

Bord
Panel
Schild

ACP composiet plaat 3 mm
ACP composite sheet 3 mm
Aluminium-Verbundplatte (ACP) 3 mm

* Geanodiseerd profiel / anodised profile / eloxiert Profil

Pylon

Mini Pylon - 20S

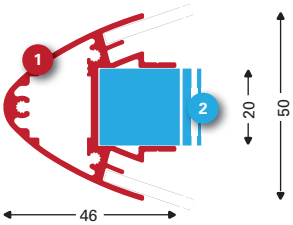

1 **133113 (133114*)**
Pylon Profiel 20-S brute
Pylon Profile 20-S mill
Pylon Profil 20-S roh

2 **107030**
Rechthoekige koker 20x20x2.0 brute
Rectangular tube 20x20x2.0 mill
Rechteckrohr 20x20x2.0 roh

107050
Rechthoekige koker 30x20x2.0 brute
Rectangular tube 30x20x2.0 mill
Rechteckrohr 30x20x2.0 roh

* Geanodiseerd profiel / anodised profile / eloxiert Profil

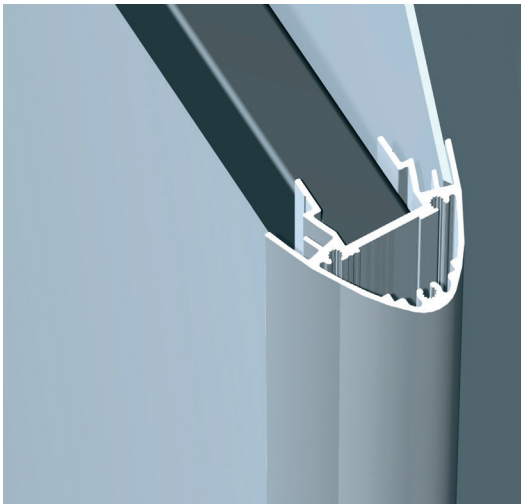

H-verbinder/ H-connector/ H-Verbinder

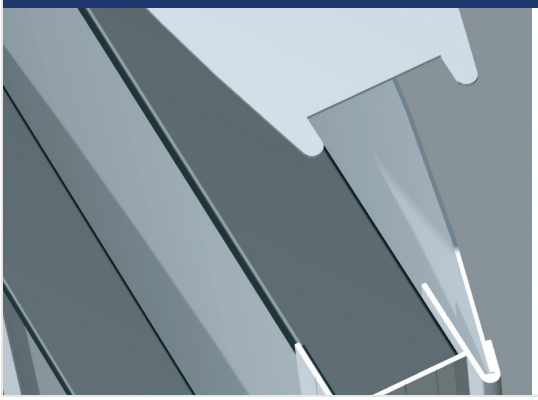

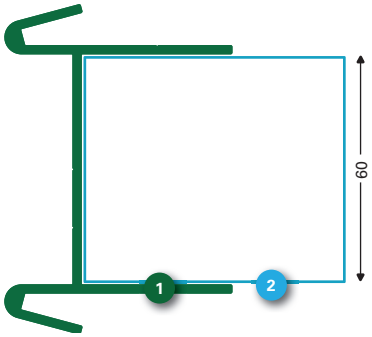

1 **133105 (133107*)**
Pylon H brute
Pylon H mill
Pylon H roh

2 **107205**
Rechthoekige koker 60x60x4.0 brute
Rectangular tube 60x60x4.0 mill
Rechteckrohr 60x60x4.0 roh

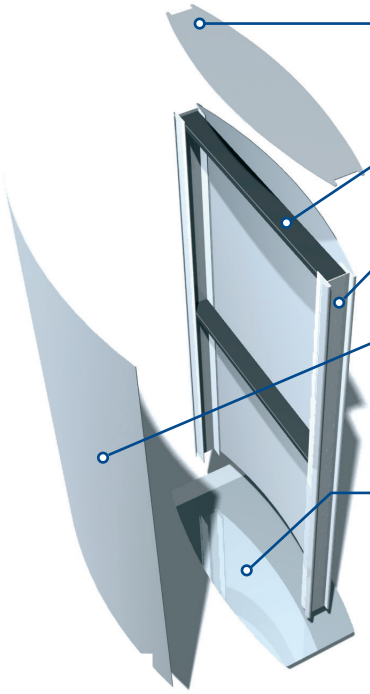

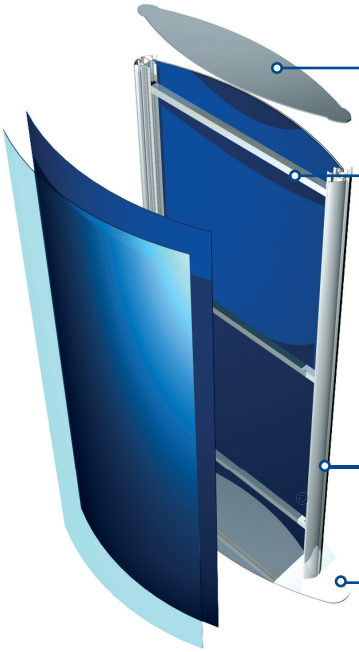

* Geanodiseerd profiel / anodised profile / eloxiert Profil

Pylon

Pylon LLF

LAMELHOUDERS OP AANVRAAG

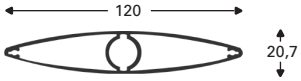

133150, 6,1 m
Pylon/Lamel 120 brute
Pylon/Aerofoil 120 mill
Pylon/Lamelle 120 roh

133152
Pylon/Lamel afdekkap 120 brute
Pylon/Blade cover 120 mill
Pylon/Lamelle Abdeck 120 roh

133151, 6,1 m
Pyloon - Lamel 120 Houtlook
Pylon/Aerofoil 120 Wood look
Pylon/Lamelle 120 Holzoptik

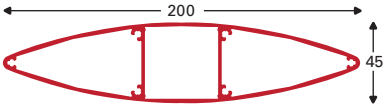

133140, 6,1 m
Pylon/Lamel 200 brute
Pylon/Aerofoil 200 mill
Pylon/Lamelle 200 roh

133145
Pylon/Lamel afdekkap 200 brute
Pylon/Blade cover 200 mill
Pylon/Lamelle Abdeck 200 roh

107120
Rechthoekige koker 40x40x4.0 brute
Rectangular tube 40x40x4.0 mill
Rechteckrohr 40x40x4.0 roh

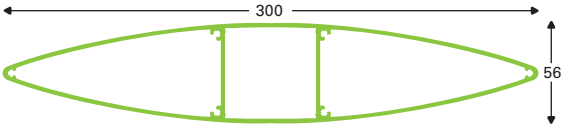

133160, 6,1 m
Pylon/Lamel 300 brute
Pylon/Blade 300 mill
Pylon/Lamelle 300 roh

133167
Pylon/Lamel afdekkap 300 brute
Pylon/Blade cover 300 mill
Pylon/Lamelle Abdeck 300 roh

107172
Rechthoekige koker 50x50x4.0 brute
Rectangular tube 50x50x4.0 mill
Rechteckrohr 50x50x4.0 roh

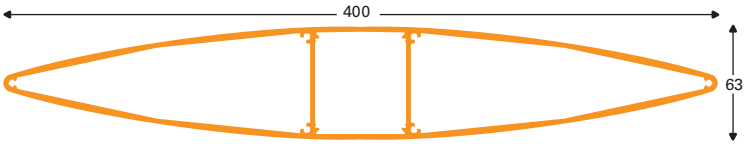

133180, 4 m
Pylon/Lamel 400 4000 brute
Pylon/Blade 400 4000 mill
Pylon/Lamelle 400 4000 roh

133185
Pylon/Lamel afdekkap 400 brute
Pylon/Blade cover 400 mill
Pylon/Lamelle Abdeck 400 roh

107172
Rechthoekige koker 50x50x4.0 brute
Rectangular tube 50x50x4.0 mill
Rechteckrohr 50x50x4.0 roh

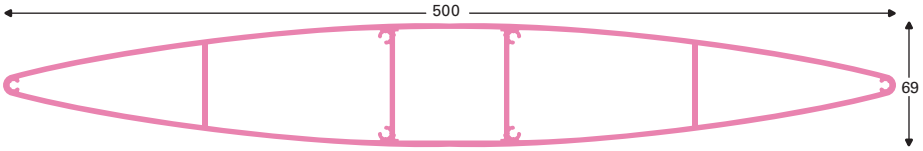

133200, 4 m
Pylon/Lamel 500 4000 brute
Pylon/Blade 500 4000 mill
Pylon/Lamelle 500 4000 roh

133205
Pylon/Lamel afdekkap 500 brute
Pylon/Blade cover 500 mill
Pylon/Lamelle Abdeck 500 roh

107205
Rechthoekige koker 60x60x4.0 brute
Rectangular tube 60x60x4.0 mill
Rechteckrohr 60x60x4.0 roh

Lamelhaak

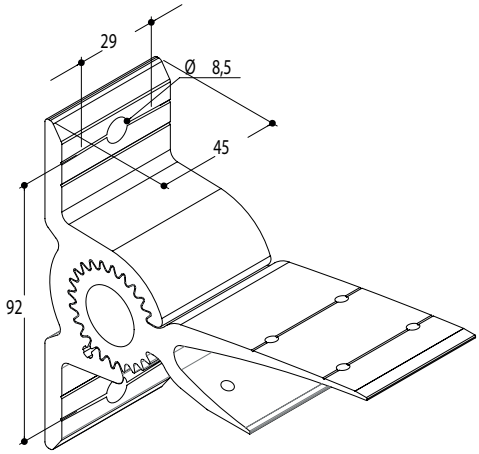

Art.	Afmeting
133146	Verstelbare lamelhaak 45 mm (200) brute
133147	Verstelbare lamelhaak 45 mm (200) anod
133168	Verstelbare lamelhaak 45 mm (300) brute
133169	Verstelbare lamelhaak 45 mm (300) anod

Art.	Dimension
133146	Adjustable mounting hook 45 mm (200) mill
133147	Adjustable mounting hook 45 mm (200) anod
133168	Adjustable mounting hook 45 mm (300) mill
133169	Adjustable mounting hook 45 mm (300) anod

Art.	Größe
133146	Verstellbare Lamellenhaken 45 mm (200) roh
133147	Verstellbare Lamellenhaken 45 mm (200) elox
133168	Verstellbare Lamellenhaken 45 mm (300) roh
133169	Verstellbare Lamellenhaken 45 mm (300) elox

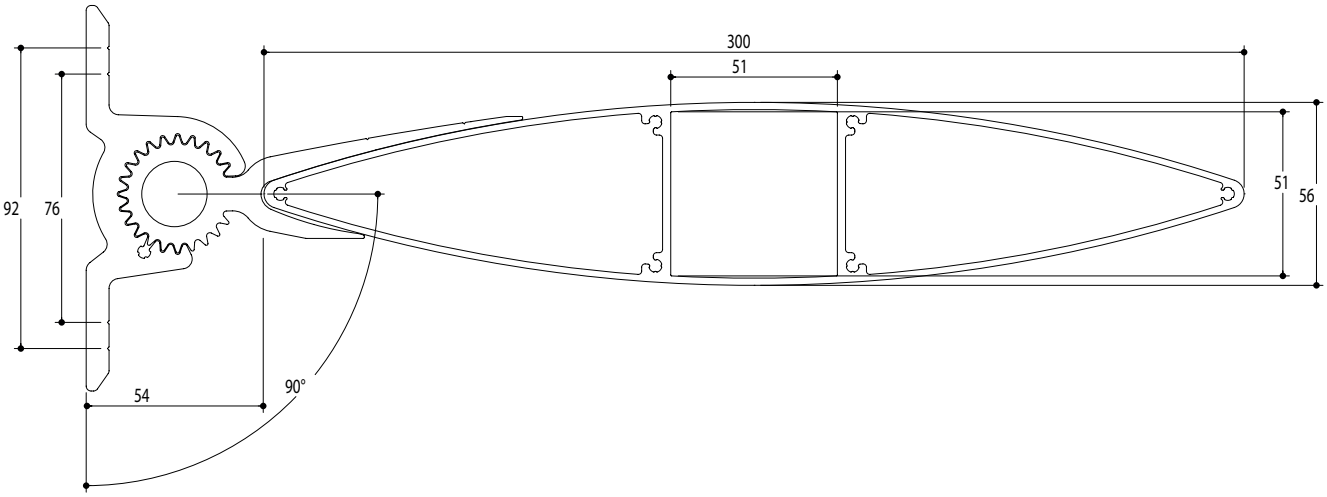

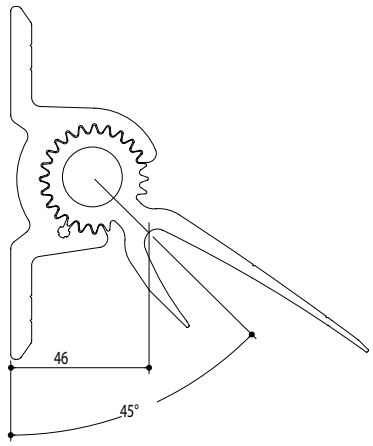

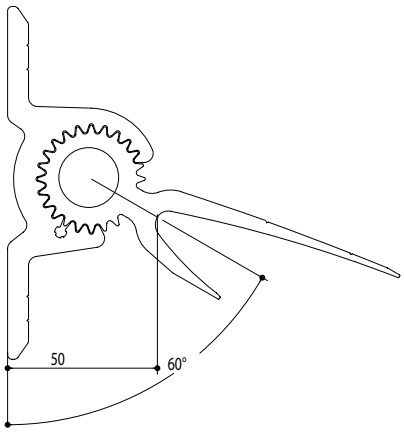

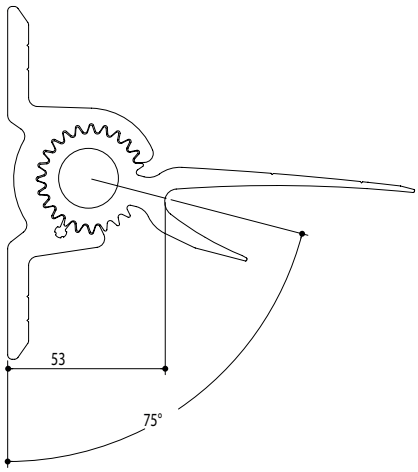

Afmeting 4000x1450 mm
Abmessung 4000x1450 mm
Dimensions 4000x1450 mm

Scan de QR code om ons hele assortiment te bekijken op de website.
Of ga naar www.comhan.com.

COMHANHOLLAND
ALUMINIUM

NL • Amsterdamseweg 27 • 1422 AC Uithoorn • Holland
T +31 (0)297 513 636 • E comhan@comhan.com

DE • Neue Straße 23 • D 58135 Hagen • Deutschland
T +49 (0)2331 625 1900 • F +49 (0)2331 625 1927 • E comhan@comhan.de

2023.01