COMHANHOLLAND
ALUMINIUM

PROGRAM

Spandoek systemen buiten • Tensioning systems outdoor
Spannsysteme außen

www.comhan.com

EasyFlex Classic

NL Spandoek systemen Specificaties

Sign systeem:	EasyFlex Classic
Kenmerken:	Profiel & onderdelen voor grootformaat doekframes & gevelelementen
Medium:	Spandoek & lichtbak
Gebruik:	Buiten
Uitvoering:	Enkelzijdig & dubbelzijdig met Retroprofielen
Profiel:	6100 mm, EN AW 6060 T6, brute
Onderdelen:	Spanbout, spanblok, plaatschroef, foamband, hoekverbinder, koppelstuk, verstekstuk, montagehoek
Extra:	XL formaten mogelijk middels aluminium jukken constructie.

EN Tensioning systems outdoor Specifications

Sign system:	EasyFlex Classic
Features:	Profile & parts for large dimension tension frames
Medium:	Banner & lightbox
Application:	Outdoor
Execution:	Single-sided & double-sided with special Retroprofile
Profile:	6100 mm, EN AW 6060 T6, mill finish
Parts:	Tension bolt, tension block, sheet-metal screw, foamtape, cornerconnector
Extra:	XXL format possible using aluminium yoke construction. Perfectly suitable for large façade construction; it is excellent weldable & the banner can be stretched tightly.

DE Spannsysteme Außen Spezifikationen

Sign System:	EasyFlex Classic
Eigenschaften:	Profile & Zubehör für großformatige Spanntuchsysteme
Medium:	Banner & Leuchtkasten
Anwendung:	Außenbereich
Ausführung:	einseitig & doppelseitig durch ein spezielles Retroprofil
Profil:	6100 mm, EN AW 6060 T6, erhältlich in roh
Zubehör:	Spannschraube, Spannklotz, Blechschraube, Schaumband, Eckverbindung, Anschluss-stück, Gehrungsstück, Montagewinkel
Anmerkung:	XXL Format möglich durch eine Aluminium Spezialkonstruktion. Es ist perfekt geeignet für große Fassaden; Der Banner kann sehr eng angespannt werden.

EasyFlex Classic

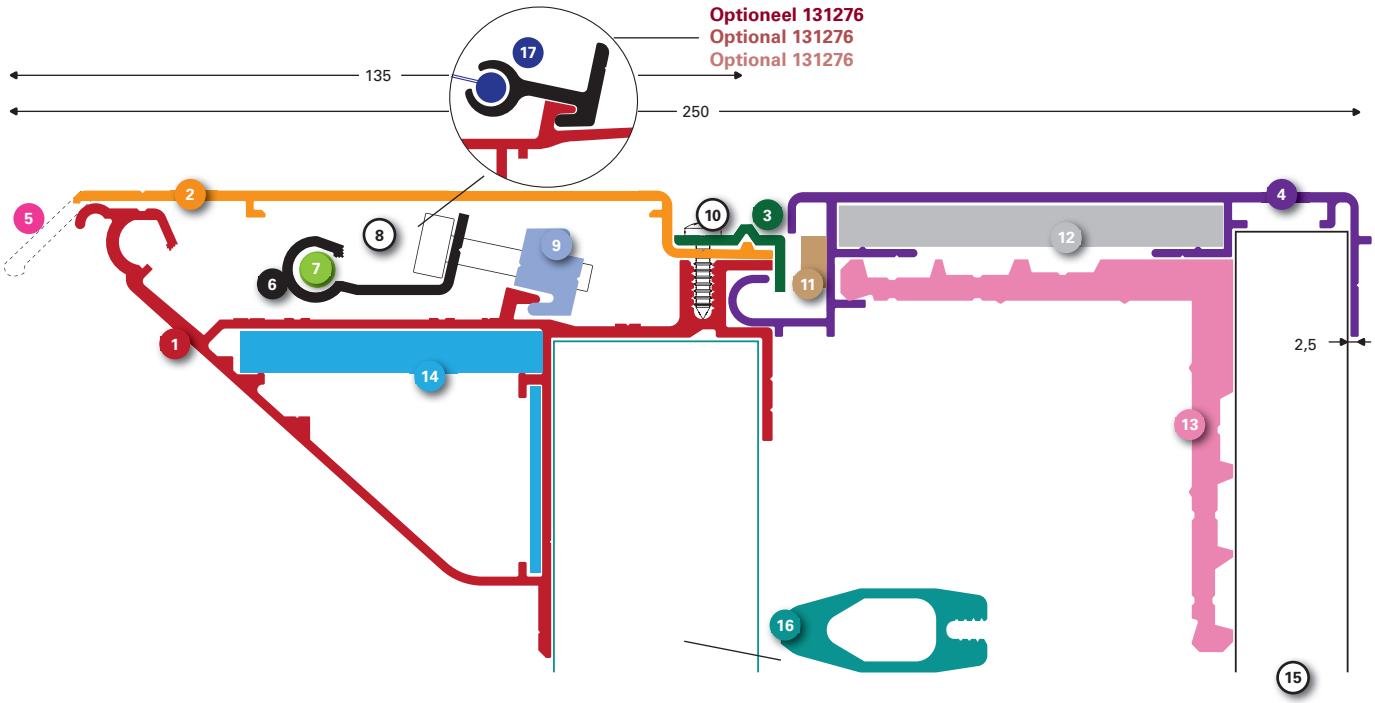

1 **130100**
EasyFlex Spanraam profiel brute
EasyFlex Tension frame mill
EasyFlex Spannrahm Profil roh

2 **130120**
EasyFlex Afdek T1 voorgeboord brute
EasyFlex Cover T1 pre-drilled mill
EasyFlex Abdeck T1 vorgebohrt roh

3 **130130**
EasyFlex Scharnier profiel brute
EasyFlex Hinge profile mill
EasyFlex Scharnier Profil roh

4 **130150**
EasyFlex Basis brute
EasyFlex Base mill
EasyFlex Basis roh

5 **130123 (130124*)**
EasyFlex Afdek T2 met neus voorgeboord brute
EasyFlex Cover T2 with nose pre-drilled mill
EasyFlex Abdeckprofil T2 + Nase gebohrt roh

6 **130110**
Spanprofiel 1.5 m brute
Stretching profile 1.5 m mill
Spannprofil 1.5 m roh

7 **130115**
Klemprofiel 1.5 m brute
Clamp profile 1.5 m mill
Klemmprofil 1.5 m roh

8 **130147**
Spanbout M6x40 RVS
Tension bolt M6x40 stainless steel
Spannschraube M6x40 INOX

9 **130140**
Spanblok
Tension block
Spannklotz

10 **130125**
Plaatschroef 4.8x13 RVS
Sheet-metal screw 4.8x13 stainless steel
Blechschraube 4.8x13 INOX

11 **130105, 2 m**
EasyFlex Foamband 10x5
EasyFlex Foamtape 10x5
EasyFlex Schaumband 10x5

12 **130165**
EasyFlex Hoekverbinder [130150]
EasyFlex Cornerconnector [130150]
EasyFlex Eckverbindung [130150]

130182
Koppelstuk [130150]
Connecting piece [130150]
Anschlußstück [130150]

130184
Verstekstuk [130150]
Mitred piece [130150]
Gehrungsstück [130150]

13 **130175**
EasyFlex Montagehoek 40 mm
EasyFlex Assembly corner 40 mm
EasyFlex Montagewinkel 40 mm

14 **130160**
EasyFlex Hoekverbinder [130100/950]
EasyFlex Cornerconnector [130100/950]
EasyFlex Eckverbindung [130100/950]

130180
Koppelstuk [130100/950]
Connecting piece [130100/950]
Anschlußstück [130100/950]

130183
Verstekstuk [130100]
Mitred piece [130100]
Gehrungsstück [130100]

15 **107090**
Rechthoekige koker 40x20x2.0 brute
Rectangular tube 40x20x2.0 mill
Rechteckrohr 40x20x2.0 roh

16 **130155/130156**
Verstevigingsprofiel brute/LED White
Reinforcement profile mill/LED White
Verstärkungsprofil roh/LED Weiß

17 **131276**
Kederspanprofiel brute
Keder tensioning profile mill
Keder-Spannprofil roh

EasyFlex Classic

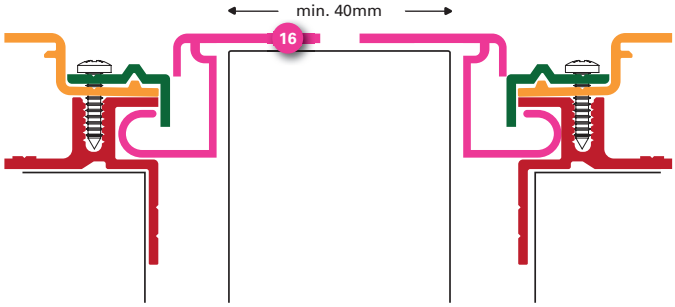

16 **130185**
EasyFlex Retroprofiel
Wordt toegepast om het spanraam op een willekeurige achterconstructie te bevestigen of voor dubbelzijdige toepassing

EasyFlex Retroprofile
Used to secure the tensioning frame to all types of underlying constructions or for double-sided versions

EasyFlex Retroprofil
Wird zum Befestigung des Spannrahmens an einer beliebigen rückwärtigen Konstruktion verwendet, auch für zweiseitige Ausführungen

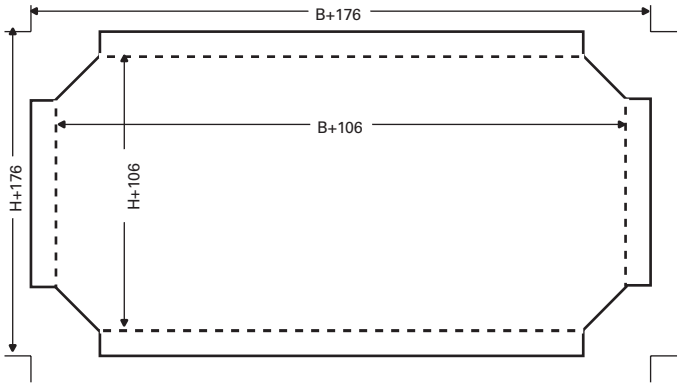

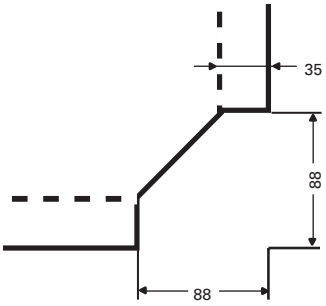

NL

Zaagmaten (buitenmaten lichtreclame)	**H (hoogte)**	**x**	**B (breedte)**
Zichtmaat	H-4	x	B-4
Snijmaat doek	H+176	x	B+176
Knipmaat achterplaat	H-6	x	B-6
Zaagmaat verstevigingsprofiel spanraam	H-56		
Zaagmaat rechthoekige koker lichtbak	H-14		
Vouwmaat	H+106	x	H+106

EN

Cut dimensions (external size of signage)	**H (height)**	**x**	**W (width)**
View dimensions	H-4	x	W-4
Cut size tension cloth	H+176	x	W+176
Cut size backsheet	H-6	x	W-6
Sawing dimensions reinforcement profile in tension frame	H-56		
Sawing dimensions rectangular tube in base profile	H-14		
Crease dimensions	H+106	x	H+106

DE

Sägemaße (Außenabmessungen Leuchtreklame)	**H (Höhe)**	**x**	**B (Breite)**
Sichtmaß	H-4	x	B-4
Schnittmaß Tuch	H+176	x	H+176
Schneidemaß Rückplatte	H-6	x	H-6
Sägemaß Verstärckungsprofil Spannrahm	H-56		
Sägemaß Rechteckrohr Basis Profile	H-14		
Faltmaß	H+106	x	H+106

Bevestiging doek
Screen attachment
Befestigung desn Tuches

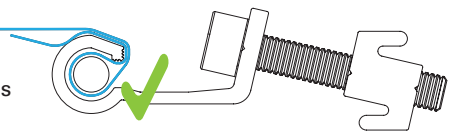

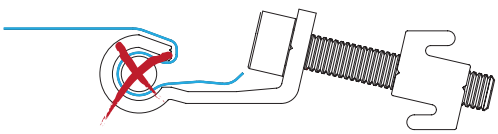

EasyFlex 2000

NL Spandoek systemen Specificaties

Sign systeem:	EasyFlex 2000
Kenmerken:	Profiel & onderdelen voor grootformaat doek lichtbakken
Medium:	Spandoek & lichtbak
Gebruik:	Buiten
Uitvoering:	Enkelzijdig & dubbelzijdige met Retroprofielen
Profiel:	6100 mm, EN AW 6060 T6, brute
Onderdelen:	Spanbout, spanblok, plaatschroef, foamband, hoekverbinder, koppelstuk, verstekstuk, montagehoek
Extra:	XXL formaten mogelijk middels jukken constructie. Lichte gevelbekleding mogelijk. Voor zware, stevige gevelbekleding wordt de EasyFlex Classic geadviseerd.

EN Tensioning systems outdoor Specifications

Sign system:	EasyFlex 2000
Features:	Profile & parts for large dimension tension frames
Medium:	Banner & lightbox
Application:	Outdoor
Execution:	Single and double-sided with special Retroprofile
Profile:	6100 mm, EN AW 6060 T6, mill finish
Parts:	Tension bolt, tension block, sheet-metal screw, foamtape, cornerconnector, connecting piece, mitred piece, assembly corner
Extra:	XXL format possible using aluminium yoke construction Light façade decoration possible. For heavy, sturdy façade construction, the EasyFlex Classic is recommended.

DE Spannsysteme Außen Spezifikationen

Sign System:	EasyFlex 2000
Eigenschaften:	Profile & Zubehör für großformatige Spanntuchsysteme
Medium:	Banner & Leuchtkasten
Anwendung:	Außenbereich
Ausführung:	Einseitig & doppelseitig durch ein spezielles Retroprofil
Profil:	6100 mm, EN AW 6060 T6, erhältlich in roh
Zubehör:	Spannschraube, Spannklotz, Blechschraube, Schaumband, Eckverbindung, Anschluss stück, Gehrungsstück, Montagewinkel
Anmerkung:	XXL Format möglich durch eine Aluminium Spezialkonstruktion. Geeignet für eine leichte Fassadenkonstruktion.

EasyFlex 2000

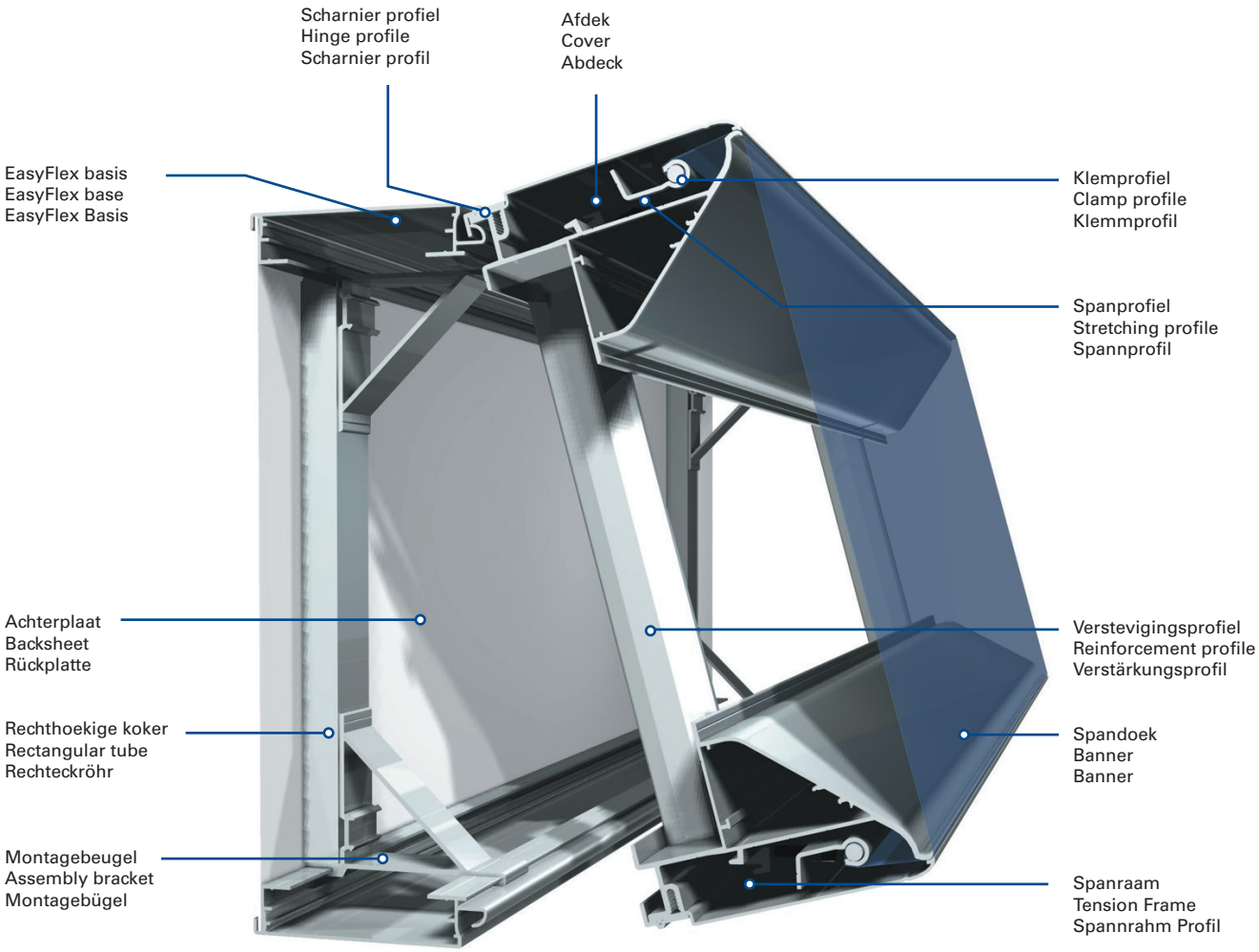

EasyFlex 2000

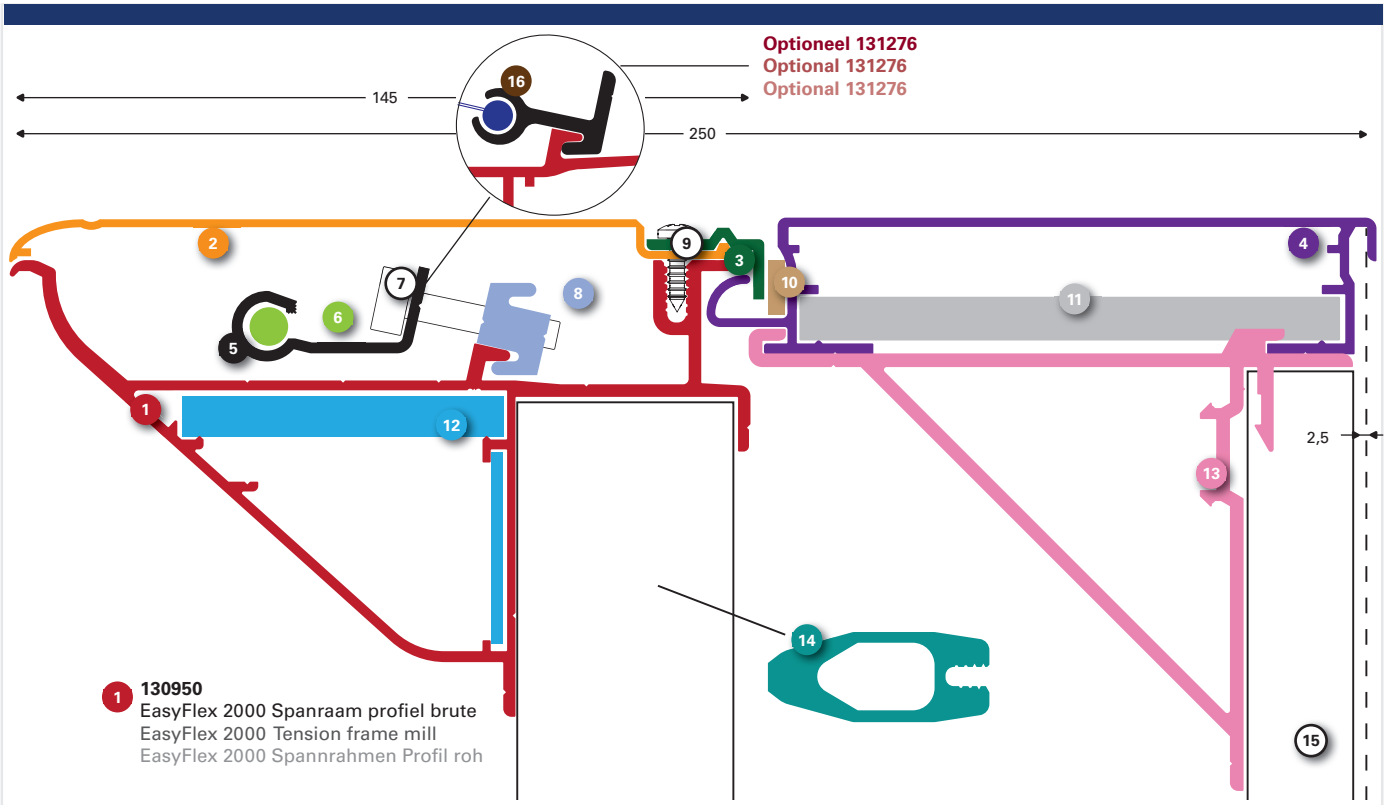

1 **130950**
EasyFlex 2000 Spanraam profiel brute
EasyFlex 2000 Tension frame mill
EasyFlex 2000 Spannrahmen Profil roh

3 **130130**
EasyFlex Scharnier profiel brute
EasyFlex Hinge profile mill
EasyFlex Scharnier Profil roh

5 **130110**
Spanprofiel 1.5 m brute
Stretching profile 1.5 m mill
Spannprofil 1.5 m roh

7 **130147**
Spanbout M6x40 RVS
Tension bolt M6x40 stainless steel
Spannschraube M6x40 INOX

9 **130125**
Plaatschroef 4.8x13 RVS
Sheet-metal screw 4.8x13 stainless steel
Blechschraube 4.8x13 INOX

11 **130167**
EasyLine Hoekverbinder [130940]
EasyLine Cornerconnector [130940]
EasyLine Eckverbinder [130940]

130168
EasyLine Koppelstuk [130940]
EasyLine Connecting piece [130940]
EasyLine Anschlußstück [130940]

13 **130947**
Montagebeugel 35 [107090] brute
Assembly bracket 35 [107090] mill
Montagebügel 35 [107090] roh

15 **107090**
Rechthoekige koker 40x20x2.0 brute
Rectangular tube 40x20x2.0 mill
Rechteckrohr 40x20x2.0 roh

2 **130955 (130956*)**
EasyFlex2000 Afdek voorgeboord brute
EasyFlex2000 Cover pre-drilled mill
EasyFlex2000 Abdeck vorgebohrt roh

4 **130940**
EasyLine Basis brute
EasyLine Base mill
EasyLine Basisprofil roh

6 **130115**
Klemprofiel 1.5 m brute
Clamp profile 1.5 m mill
Klemmprofil 1.5 m roh

8 **130140**
Spanblok
Tension block
Spannklotz

10 **130105**
EasyFlex Foamband 10x5
EasyFlex Foamtape 10x5
EasyFlex Schaumband 10x5

12 **130160**
EasyFlex Hoekverbinder [130100/950]
EasyFlex Cornerconnector [130100/950]
EasyFlex Eckverbinder [130100/950]

130180
Koppelstuk [130100/950]
Connecting piece [130100/950]
Anschlußstück [130100/950]

14 **130155**
Verstevigingsprofiel brute
Reinforcement profile mill
Verstärkungsprofil roh

16 **131276**
Kederspanprofiel brute
Keder tensioning profile mill
Keder-Spannprofil roh

EasyFlex 2000

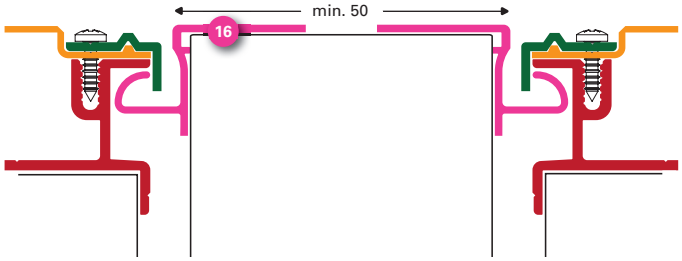

16 **130948**
EasyLine Retroprofiel
Wordt toegepast om het spanraam op een willekeurige achterconstructie te bevestigen of voor dubbelzijdige toepassing

EasyLine Retroprofile
Used to secure the tensioning frame to all types of underlying constructions or for double-sided versions

EasyLine Retroprofil
Wird zum Befestigung des Spannrahmens an einer beliebigen rückwärtigen Konstruktion verwendet, auch für zweiseitige Ausführungen

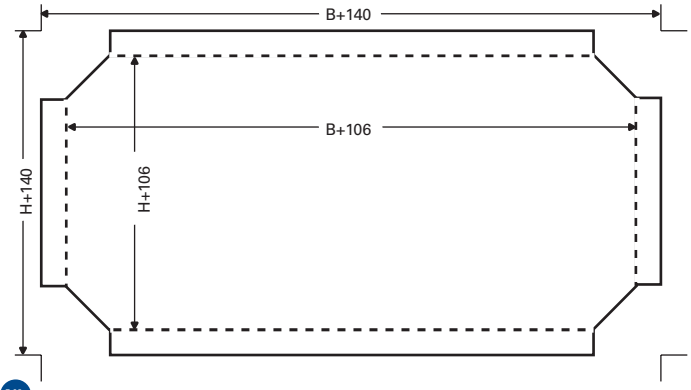

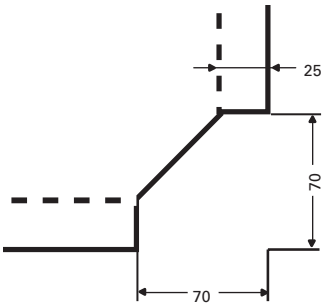

NL

Zaagmaten (buitenmaten lichtreclame)	**H (hoogte)**	**x**	**B (breedte)**
Zichtmaat	H-15	x	B-15
Snijmaat doek	H+140	x	B+140
Knipmaat achterplaat	H-5	x	B-5
Zaagmaat verstevigingsprofiel spanraam	H-65		
Zaagmaat rechthoekige koker lichtbak	H-55		
Vouwmaat	H+106	x	H+106

EN

Cut dimensions (external size of signage)	**H (height)**	**x**	**W (width)**
View dimensions	H-15	x	W-15
Cut size tension cloth	H+140	x	W+140
Cut size backsheet	H-5	x	W-5
Sawing dimensions reinforcement profile in tension frame	H-65		
Sawing dimensions rectangular tube in base profile (40x20x2.0)	H-55		
Crease dimensions	H+106	x	H+106

DE

Sägemaße (Außenabmessungen Leuchtreklame)	**H (Höhe)**	**x**	**B (Breite)**
Sichtmaß	H-15	x	B-15
Schnittmaß Tuch	H+140	x	B+140
Schneidemaß Rückplatte	H-5	x	B-5
Sägemaß Verstärckungsprofil Spannrahm	H-65		
Sägemaß Rechteckrohr Basis Profile	H-55		
Faltmaß	H+106	x	H+106

Bevestiging doek
Screen attachment
Befestigung desn Tuches

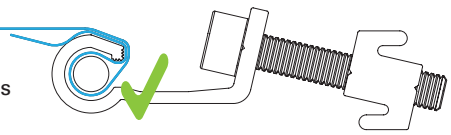

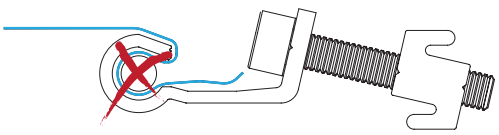

Ophangprofiel en muurbeugels zie pagina 128/ Suspension profile and wall brackets see page 128 / Montageprofil und Wandhalterungen siehe Seite 128

EasyClip

NL Spandoek systemen Specificaties

Sign systeem:	EasyClip
Kenmerken:	Profiel en onderdelen voor doeksystemen met afwijkende formaten. Rond, ovaal of grootformaat.
Medium:	Spandoek, PVC
Gebruik:	Buiten, verlicht & onverlicht
Uitvoering:	Enkelzijdig & dubbelzijdig
Profiel:	6100 mm, EN AW 6060 T6, brute
Onderdelen:	EasyClip 40mm

EN Tensioning systems outdoor Specifications

Sign system:	EasyClip
Features:	Profile & parts for deviant banner dimension sizes. Round, oval or bigsize banner letters.
Medium:	Banner, PVC
Application:	Outdoor, illuminated & non-illuminated
Execution:	Single and double-sided
Profile:	6100 mm, EN AW 6060 T6, mill finish
Parts:	EasyClip 40 mm

DE Spannsysteme Außen Spezifikationen

Sign System:	EasyClip
Eigenschaften:	Profile und Zubehör für runde, ovale oder großformatige Spanntuchanlagen
Medium:	Banner, PVC
Anwendung:	Für den Außenbereich, beleuchtet & unbeleuchtet
Ausführung:	Einseitig und doppelseitig
Profil:	6100 mm, EN AW 6060 T6, erhältlich in roh
Zubehör:	EasyClip 40mm

EasyClip

1 **130987**
EasyClip (Clip+platstaf)
EasyClip (Clip+Flat bar)
EasyClip (Clip+Flachstangen)

2 **130980**
EasyClip Buigframeprofiel brute
EasyClip Bending frame profile mill
EasyClip Biegeprofil roh

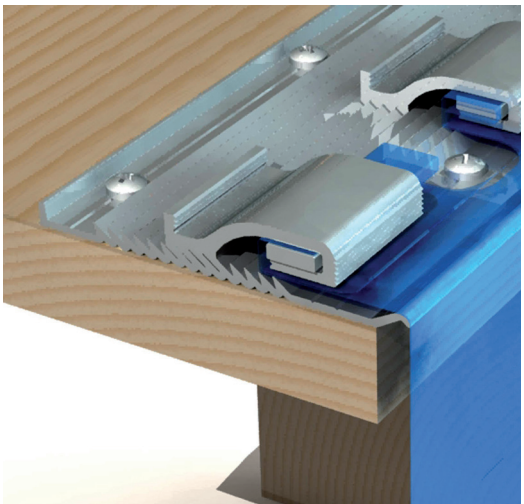

EasyFacia

NL Spandoek systemen Specificaties

Sign systeem:	EasyFacia (250 mm)
Kenmerken:	Profiel & onderdelen voor eindeloze grootformaat doek lichtbakken, luifelbanden of boeidelen
Medium:	Geprint PVC banner materiaal
Gebruik:	Buiten
Uitvoering:	Enkelzijdig
Bijzonderheid:	Scharnierend serviceluik (vanaf zijkant te openen)
Profiel:	6100 mm, EN AW 6060 T6, brute
Onderdelen:	Span- en klemprofiel, kederspanprofiel, spanblokken & spanbouten
Op aanvraag:	Profielen op maat gezaagd, RAL kleur gepoedercoat (afdekprofiel) & outdoor LED verlichting sets (Backlit & Edge-lit)

EN Tensioning systems outdoor Specifications

Sign system:	EasyFacia (250 mm)
Features:	Profile & parts for endless dimension tension frames or canopies
Medium:	Printed PVC banner
Application:	Outdoor
Execution:	Single-sided
Special Features:	Hinged service hatch (can be opened from the side)
Profile:	6100 mm, EN AW 6060 T6, mill finish
Parts:	Keder tensioning profile, tensioning and clamping profile, blocks & bolts
On request:	Profiles cut to size, RAL colour powder coated (cover profile) & outdoor LED lighting sets (Backlit & Edge-lit)

DE Spannsysteme Außen Spezifikationen

Sign System:	EasyFacia (250 mm)
Eigenschaften:	Profile und Zubehör für lange bis 1300 mm Hohe Spanntuchanlagen
Medium:	Gedrucktes PVC Banner
Anwendung:	Für den Außenbereich
Ausführung:	Einseitig
Besonderheit:	Aufklappbare Serviceklappe (kann von der Seite geöffnet werden)
Profil:	6100 mm, EN AW 6060 T6, erhältlich in roh
Zubehör:	Keder-Spannprofil, Klemmprofil, Spannklotz und Schrauben
Auf Anfrage:	Profile auf Maß zugeschnitten, RAL Farbe pulverbeschichtet (Abdeckung) und LED-Beleuchtungssets (Backlit und Edge-lit)

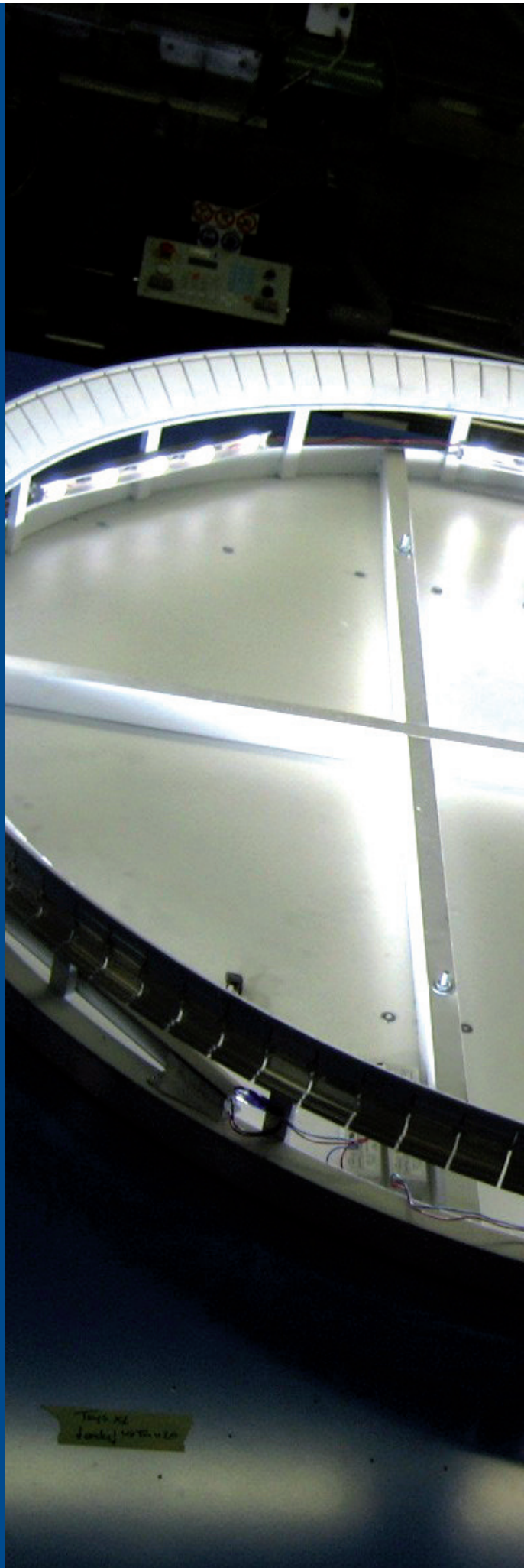

EasyFacia

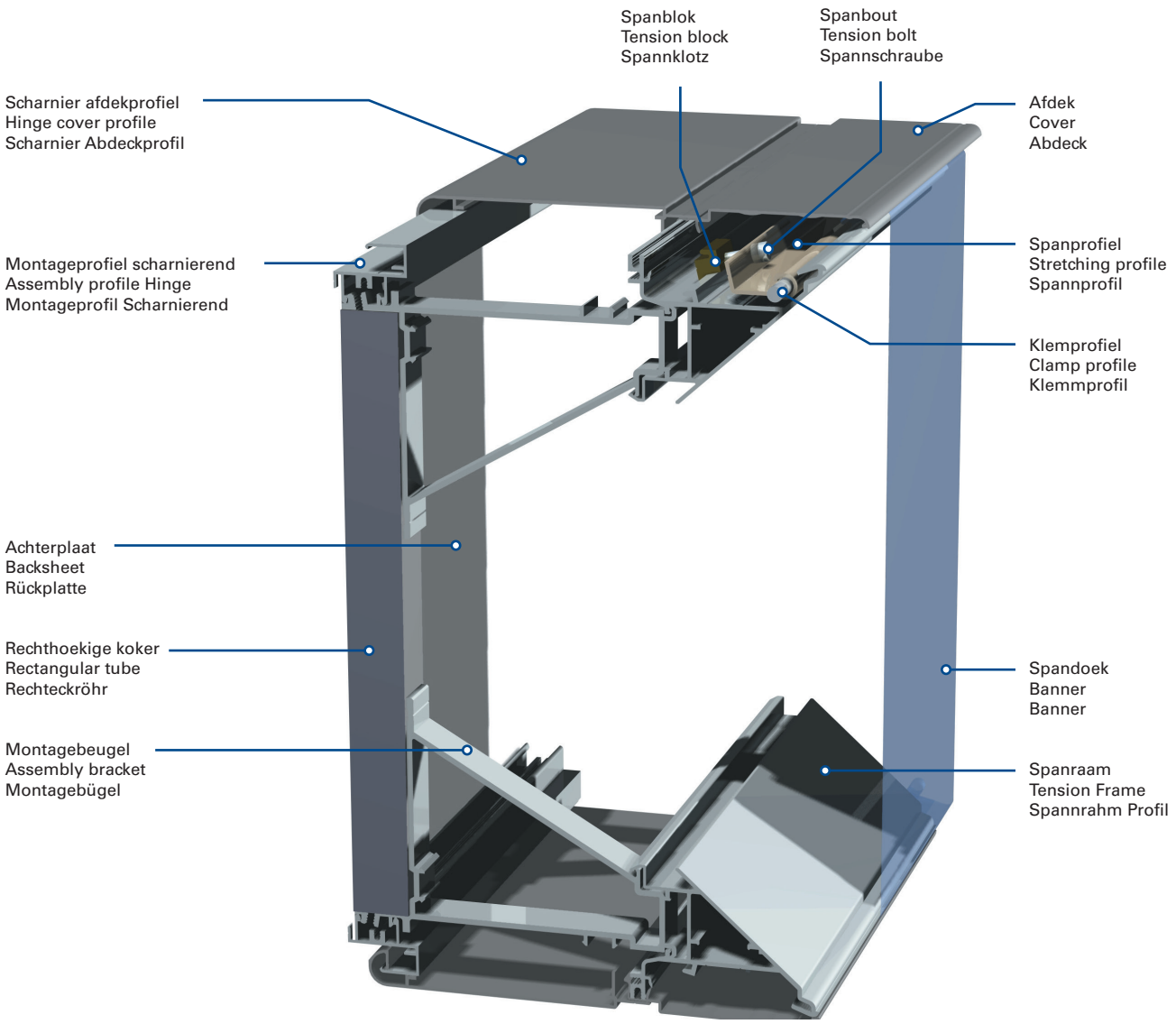
Spanblok
Tension block
Spannklotz
Spanbout
Tension bolt
Spannschraube
Scharnier afdekprofiel
Hinge cover profile
Scharnier Abdeckprofil
Afdek
Cover
Abdeck
Montageprofiel scharnierend
Assembly profile Hinge
Montageprofil Scharnierend
Spanprofiel
Stretching profile
Spannprofil
Klemprofiel
Clamp profile
Klemmprofil
Achterplaat
Backsheet
Rückplatte
Rechthoekige koker
Rectangular tube
Rechteckröhr
Spandoek
Banner
Banner
Montagebeugel
Assembly bracket
Montagebügel
Spanraam
Tension Frame
Spannrahm Profil

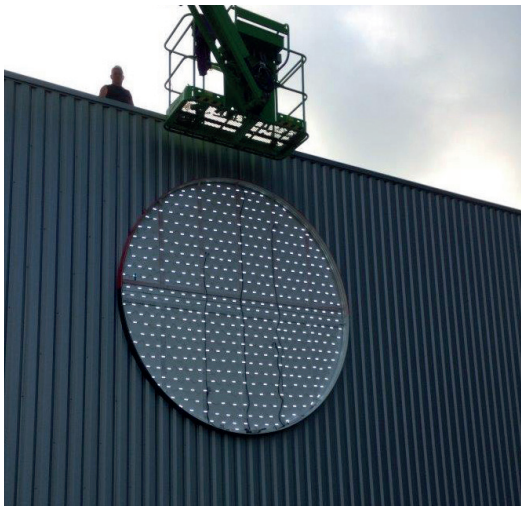

SPORT
2000
SPORT & MODE

EasyFacia

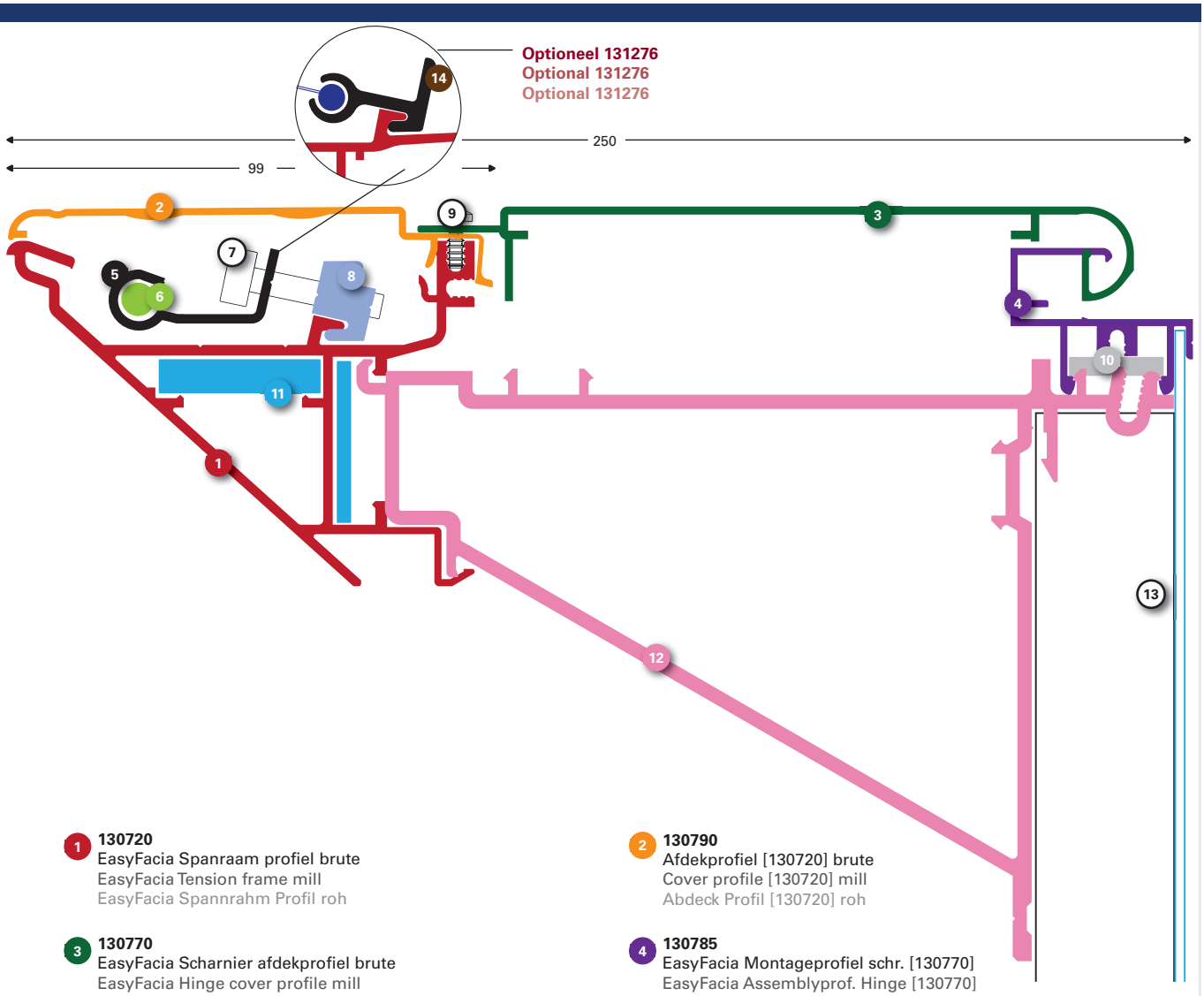

1 **130720**
EasyFacia Spanraam profiel brute
EasyFacia Tension frame mill
EasyFacia Spannrahm Profil roh

2 **130790**
Afdekprofiel [130720] brute
Cover profile [130720] mill
Abdeck Profil [130720] roh

3 **130770**
EasyFacia Scharnier afdekprofiel brute
EasyFacia Hinge cover profile mill
EasyFacia Scharnier Abdeckprofil roh

4 **130785**
EasyFacia Montageprofiel schr. [130770]
EasyFacia Assemblyprof. Hinge [130770]
EasyFacia Montageprofil Schr. [130770]

5 **130110**
Spanprofiel 1,5 m brute
Stretching profile 1.5 m mill
Spannprofil 1,5 m roh

6 **130115**
Klemprofiel 1,5 m
Clamp profile 1.5 m
Klemmprofil 1,5 m

7 **130740**
Spanbout M6x25 RVS
Tension bolt M6x25 stainless steel
Spannschraube M6x25 INOX

8 **130140**
Spanblok
Tension block
Spannklotz

9 **130750**
Plaatschroef 4.8x9.5 RVS
Sheet-metal screw 4.8x9.5 stainless steel
Blechschraube 4.8x9.5 INOX

10 **130775**
Hoekverbinder [130725/785/328]
Cornerconnector [130725/785/328]
Eckverbindung[130725/785/328]

11 **130742**
Hoekverbinderoplossing [130720]
Cornerconnector [130720]
Eckverbindung [130720]

130743
Koppelstuk [130720] (2K)
Connecting piece [130720] (2K)
Anschlußstück [130720] (2K)

12 **130735**
EasyFacia Montagebeugel brute
EasyFacia Assembly bracket mill
EasyFacia Montagebügel roh

13 **107150**
Rechthoekige koker 50x30x2.0 brute
Rectangular tube 50x30x2.0 mill
Rechteckrohr 50x30x2.0 roh

14 **131276**
Kederspanprofiel brute
Keder tensioning profile mill
Keder-Spannprofil roh

EasyFacia

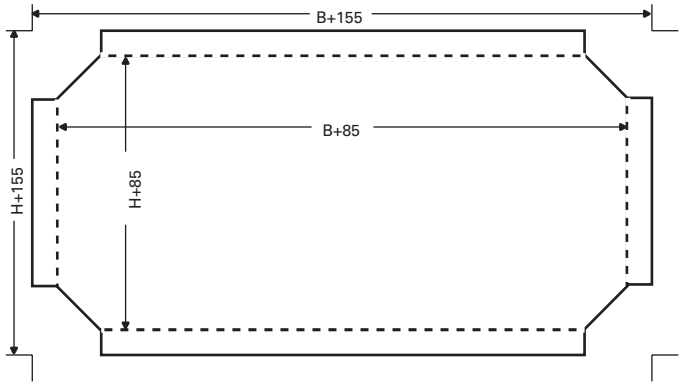

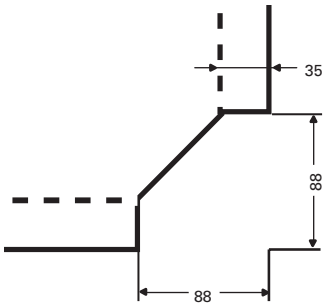

NL

Zaagmaten (buitenmaten lichtreclame)	H (hoogte)	x	B (breedte)
Zichtmaat	H-4	x	B-4
Snijmaat doek	H+155	x	B+155
Knipmaat achterplaat	H-50	x	B-50
Zaagmaat montagescharnierprofiel (130785)	H-7,5	x	B-7,5
Zaagmaat rechthoekige koker 50x30x2	H-83		
Vouwmaat	H+85	x	H+85

EN

Cut dimensions (external size of signage)	H (height)	x	W (width)
View dimensions	H-4	x	W-4
Cut size tension cloth	H+155	x	W+155
Cut size backsheet	H-50	x	W-50
Sawing dimensions hinging assembly profile (130785)	H-7.5	x	W-7.5
Sawing dimensions rectangular tube 50x30x2	H-83		
Crease dimensions	H+85	x	H+85

DE

Sägemaße (Außenabmessungen Leuchtreklame)	H (Höhe)	x	B (Breite)
Sichtmaß	H-4	x	B-4
Schnittmaß Tuch	H+155	x	B+155
Schneidemaß Rückplatte	H-50	x	B-50
Sägemaß Scharnierend Montageprofil (130785)	H-7,5	x	B-7,5
Sägemaß Rechteckrohr 50x30x2	H-83		
Faltmaß	H+85	x	H+85

Bevestiging doek
Screen attachment
Befestigung desn Tuches

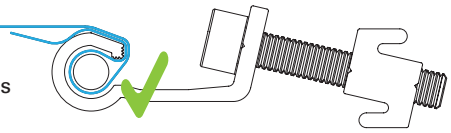

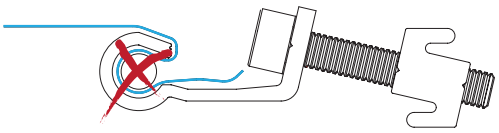

BillBoardFlex

NL Spandoek systemen Specificaties

Sign systeem:	BillBoardFlex (105mm)
Kenmerken:	Profiel & onderdelen voor spannen van extreem groot-formaat PVC doek aan wanden
Medium:	Spandoek, PVC of andere
Gebruik:	Buiten, verlicht & onverlicht
Uitvoering:	Enkelzijdig
Profiel:	6100 mm, EN AW 6060 T6, brute
Onderdelen:	Spanbout, spanblok, plaatschroef, hoekverbinder, koppelstuk
Op aanvraag:	Profielen op maat gezaagd

EN Tensioning systems outdoor Specifications

Sign system:	BillBoardFlex (105mm)
Features:	Profile & parts for stretching extreme format tension PVC bannermaterial on wall
Medium:	Banner, PVC or other
Application:	Outdoor, illuminated & non-illuminated
Execution:	Single-sided
Profile:	6100 mm, EN AW 6060 T6, mill finish
Parts:	Tension bolt, tension block, sheet-metal screw, cornerconnector, connecting piece
On request:	Profiles cut to size

DE Spannsysteme Außen Spezifikationen

Sign System:	BillBoardFlex (105mm)
Eigenschaften:	Profile & Zubehör für extrem großformatige Spanntuchanlagen
Medium:	Banner, PVC oder sonstige Textilien
Anwendung:	Für den Außenbereich, beleuchtet & unbeleuchtet
Ausführung:	Einseitig
Profil:	6100 mm, EN AW 6060 T6, erhältlich in roh
Zubehör:	Spannschraube, Spannklotz, Blechschraube, Eckverbindung, Anschlussstück
Auf Wunsch:	Vorgefertigte Eckstücke 500x500mm
Bemerkung:	Sehr leichtes Spannsystem für XXL Spanntuchanlagen. Beleuchtung über die Rückwand oder von außen.
Auf Anfrage:	Profile Maß zugeschnitten

BillBoardFlex

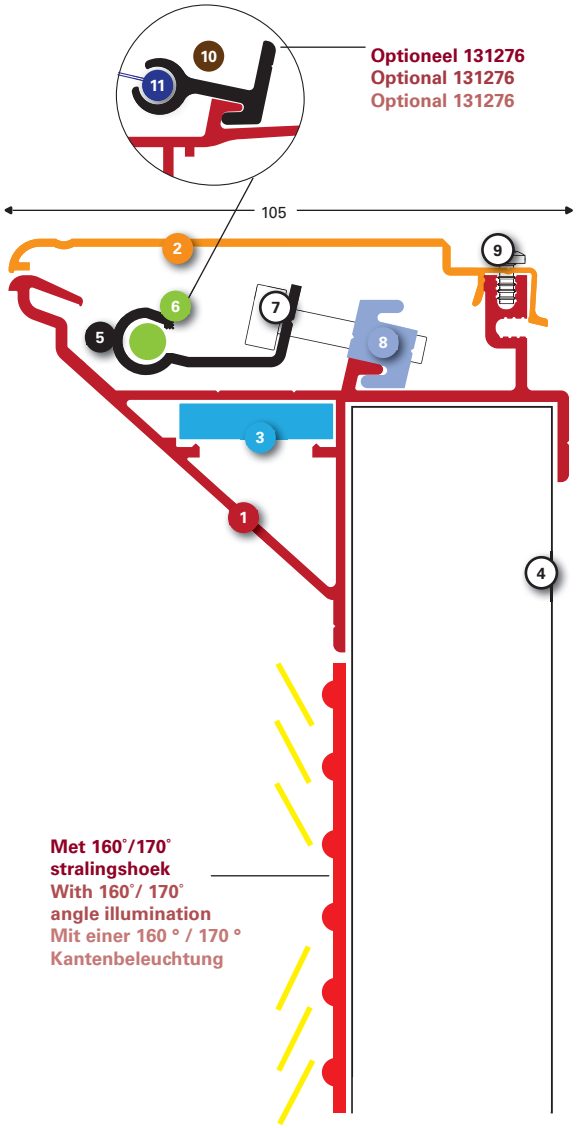

1 **131200**
BillBoardFlex Spanraam profiel brute
BillBoardFlex Tension frame mill
BillBoardFlex Spannrahm Profil roh

2 **130790**
Afdekprofiel [131200/0720] brute
Cover profile [131200/0720] mill
Abdeck Profil [131200/0720] roh

3 **131201**
Hoekverbinder [131200]
Cornerconnector [131200]
Eckverbinder [131200]

131202
Koppelstuk [131200]
Connecting piece [131200]
Verbindungsstück [131200]

4 **107120**
Rechthoekige koker 40x40x4.0 brute
Rectangular tube 40x40x4.0 brute
Rectangular tube 40x40x4.0 mill

5 **130110**
Spanprofiel 1.5 m brute
Stretching profile 1.5 m mill
Spannprofil 1.5 m roh

6 **130115**
Klemprofiel 1.5 m
Clamp profile 1.5 m
Klemmprofil 1.5 m

7 **130740**
Spanbout M6x25 RVS
Tension bolt M6x25 stainless steel
Spannschraube M6x25 INOX

8 **130140**
Spanblok
Tension block
Spannklotz

9 **130750**
Plaatschroef 4.8x9.5 RVS
Sheet-metal screw 4.8x9.5 stainless steel
Blechschraube 4.8x9.5 INOX

10 **131276**
Kederspanprofiel brute
Keder tensioning profile mill
Keder-Spannprofil roh

BillBoardFlex kan worden uitgelicht met Backlit met uitlichtingshoek > 160˚ / 170˚. Achterwand: ACP 2,0 mm Matt wit

BillBoardFlex can be illuminated with Backlit with wide angle > 160˚ / 170˚. Backpanel: 2.0 mm Matt white

BillBoardFlex kann über die Rückwand (2,0 mm ACP Verbundmaterial) mittels Backlit beleuchtet werden. Empfohlener Abstrahlwinkel >160°/170°

11 **138650**
Keder 7/2 wit rol a 250 m
Keder 7/2 white roll a 250 m
Keder 7/2 Weiß - Rolle a 250 Lfm

12 **131278**
4-weg versteviger brute
4-way stiffener mill
4-Wege-Versteifung roh

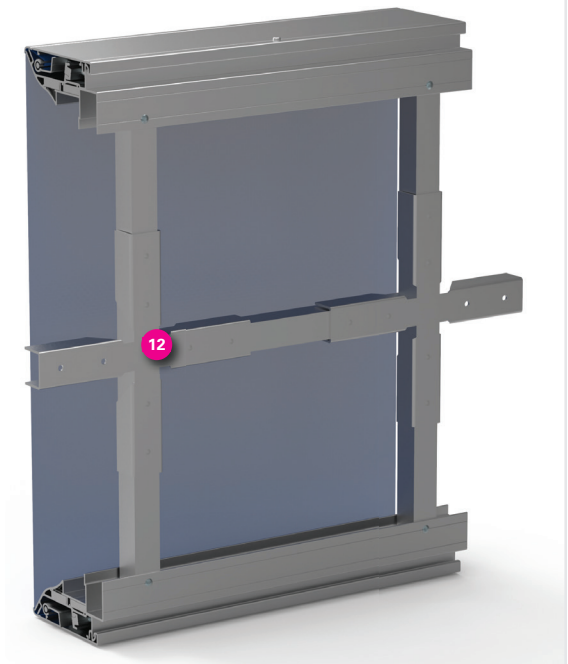

Bevestiging doek
Screen attachment
Befestigung des Tuches

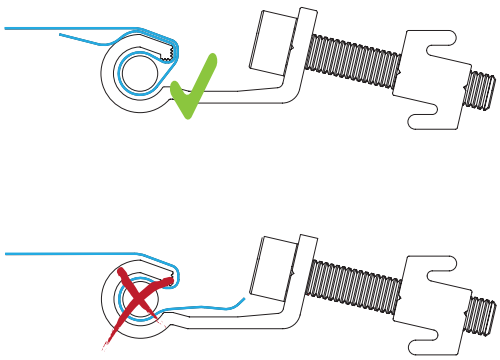

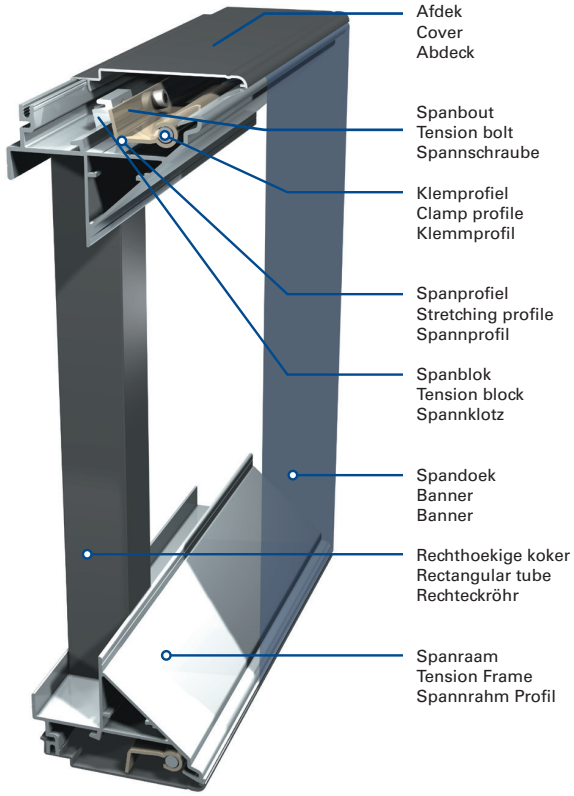

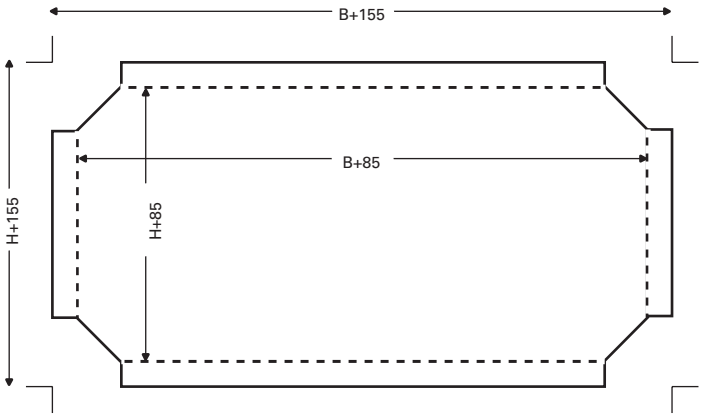

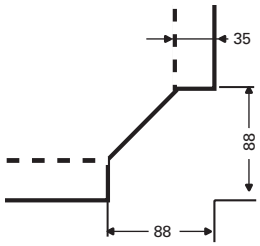

NL

Zaagmaten (buitenmaten lichtreclame)	**H (hoogte)**	**x**	**B (breedte)**
Zichtmaat	H-5	x	B-5
Snijmaat doek	H+155	x	B+155
Zaagmaat rechthoekige koker 40x40x4 (107120)	H-62		
Vouwmaat	H+85	x	B+85

EN

Cut dimensions (external size of signage)	**H (height)**	**x**	**W (width)**
View dimensions	H-5	x	W-5
Cut size tension cloth	H+155	x	W+155
Sawing dimensions rectangular tube 40x40x4 (107120)	H-62		
Folding size	H+85	x	B+85

DE

Sägemaße (Außenabmessungen Leuchtreklame)	**H (Höhe)**	**x**	**B (Breite)**
Sichtmaß	H-5	x	B-5
Schnittmaß Tuch	H+155	x	B+155
Sägemaß Rechteckrohr 40x40x4 (107120)	H-62		
Faltmaß	H+85	x	B+85

DainoFlex

NL Spandoek systemen Specificaties

Sign systeem:	DainoFlex
Kenmerken:	140 mm diep
Medium:	Geprint PVC banner materiaal of textiel (peesdoek)
Gebruik:	Buiten
Profiel:	6100 mm, EN AW 6060 T6, brute & RAL 9003 LED White Matt
Onderdelen:	Gelaste hoekstukken LED White Matt (100x100 mm), span- en klemprofiel, kederspanprofiel, spanblokken & spanbouten
Op aanvraag:	Profielen op maat gezaagd, RAL kleur poedercoat (afdekprofiel) & outdoor LED verlichting sets (Backlit & Edge-lit)

EN Tensioning systems outdoor Specifications

Sign system:	DainoFlex
Features:	140 mm deep
Medium:	Printed PVC banner or textile (tendon cloth)
Application:	Outdoor
Profile:	6100 mm, EN AW 6060 T6, mill finish & RAL 9003 LED Weiß Matt
Parts:	Welded corner pieces LED White Matt (100x100 mm), tensioning and clamp profile, Keder tensioning profile, tension blocks and bolts.
On request:	Profiles cut to size, RAL colour powder coated (cover profile) & outdoor LED lighting sets (Backlit & Edge-lit)

DE Spannsysteme Außen Spezifikationen

Sign System:	DainoFlex
Eigenschaften:	140 mm Tiefe
Medium:	Gedrucktes PVC Banner oder Textil
Anwendung:	Für den Außenbereich
Profil:	6100 mm, EN AW 6060 T6, erhältlich in roh und RAL 9003 LED weiß Matt
Zubehör:	Geschweißten Eckstücken LED Weiß Matt (100x100 mm), Spann- und Klemmprofil, Keder-Spannprofil, Spannklotz und Spannschrauben
Auf Anfrage:	Profile auf Maß zugeschnitten, RAL Farbe pulverbeschichtet (Abdeckung) und LED-Beleuchtungssets (Backlit und Edge-lit)

DainoFlex

NL

- Enkelzijdig spansysteem **(slechts 140 mm diep)** met scharnierend afdekprofiel
- Uit voorraad leverbaar op handelslengte à 6100 mm in brute (onbehandeld) en **LED White Matt (RAL 9003)**
- Onderdelen uit voorraad leverbaar: **White Matt gelakte hoekstukken (100x100 mm)**, span- en klemprofiel, kederspan-profiel, spanblokken en spanbouten
- **Op aanvraag:** op maat gezaagd, gewalst, gelakt of geanodiseerd (afdekprofiel)
- Ook leverbaar: LED verlichting sets **(Edge-lit of Backlit)**
- ACP Achterwanden: 2 mm dik (wit/wit) met koppelstrips voorzien van 3M tapes

EN

- Single-sided tensioning system **(140 mm deep)** with hinge cover profile
- Available from stock in lengths of 6100 mm in mill finish or **LED White Matt (RAL 9003)**
- Parts available from stock: **pre-welded corner pieces LED white Matt (100x100 mm)**, tensioning and clamp profile, keder tensioning profile, blocks and bolts
- **On request:** profiles cut to size, bended, powder coated or anodised (cover profile)
- Also available: LED illumination sets **(Edge-lit or Backlit)**
- ACP Backpanels: 2 mm thick (white / white) with connecting strips with 3M tapes

DE

- Einseitiges Spannsystem – **140mm tief** – mit Scharnierabdeckungsprofilen
- Ab Lager in Längen von 6100mm pressblank oder **LED-White Ausführung RAL 9003** erhältlich
- Teile ab Lager lieferbar: **verschweißte Eckstücke LED-White (100x100mm)**, Spann- und Klemmprofil, Keder-Spannprofil, Spannblöcke und Schrauben.
- **Auf Anfrage:** Profile zugeschnitten, gebogen, pulverbeschichtet oder eloxiert (Abdeck profil)
- **Ebenfalls erhältlich:** LED-Module für Kanten- oder Rückwandbeleuchtung
- **ACP-Rückwände:** in einer Stärke von 2 mm (weiß/weiß) inkl. 3M Verbinderstreifen

Vooraanzicht | Frontview | Vorderansicht

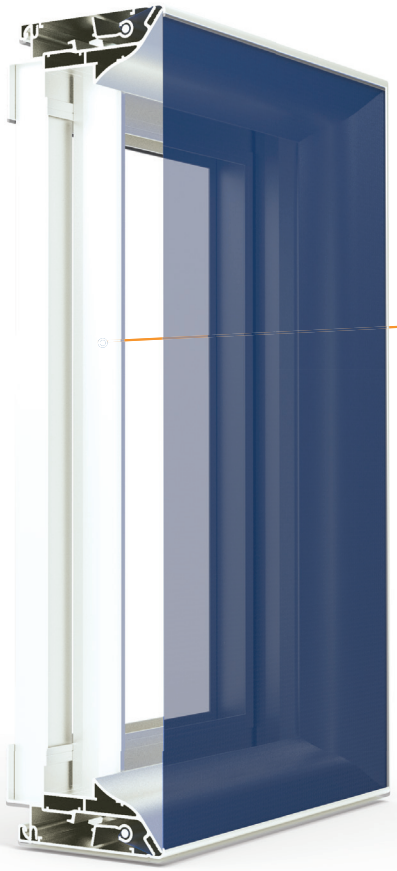

Verstevigingsprofiel
Reinforcement profile
Verstärkungsprofil

Gelaste en gelakte hoekstuk
Vooraanzicht | Frontview | Vorderansicht

DainoFlex kan worden uitgelicht met Edge-lit of Backlit.
Achterwand: ACP 2,0 mm Matt wit
DainoFlex can be illuminated with Edge-lit or Backlit.
Backpanel: ACP 2.0 mm Matt white
DainoFlex kann beleuchtet werden mit Edge-lit oder Backlit.
Rückwand: ACP 2.0 mm Matt Weiß

DainoFlex

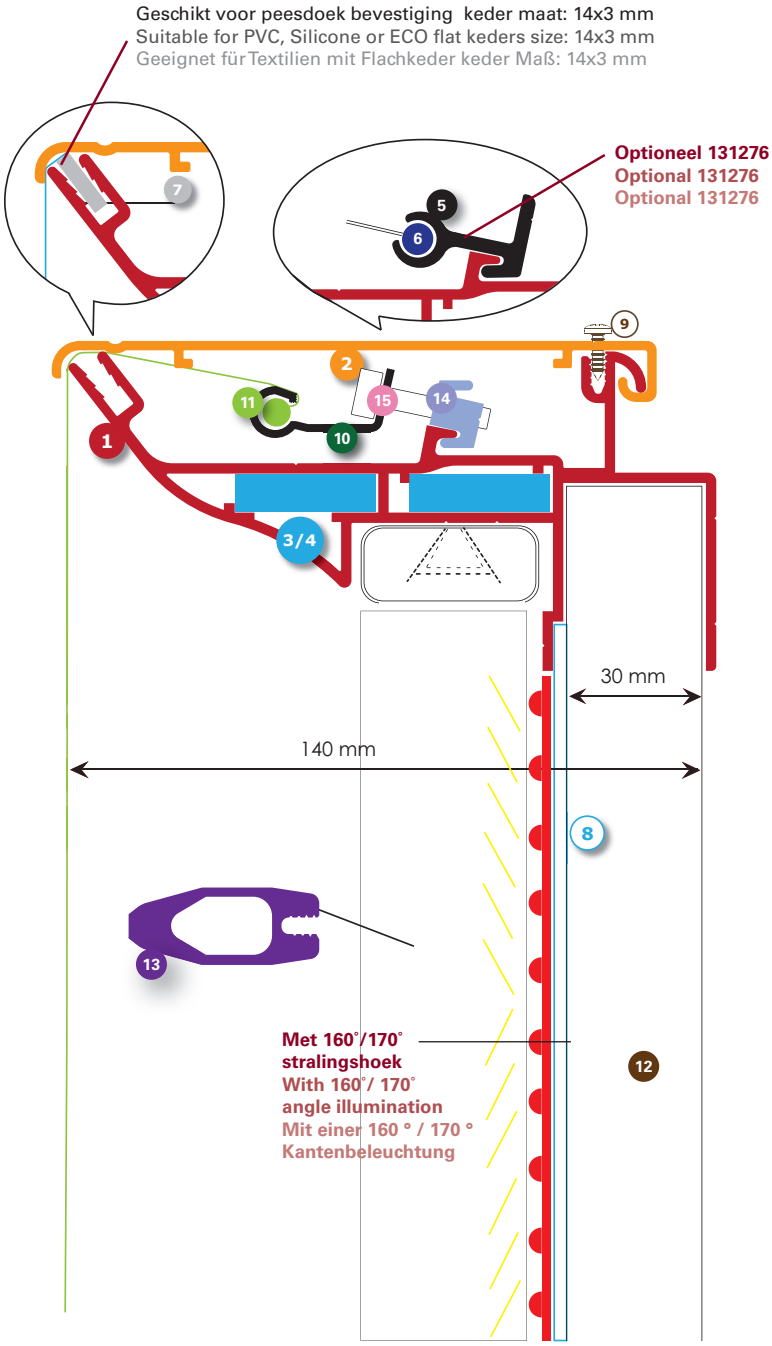

1. **131270 + Led White 131272**
   DainoFlex Spanraam profiel brute
   DainoFlex Tension frame mill
   DainoFlex Spannrahmen roh
2. **131274**
   DainoFlex Afdekprofiel 140 mm brute
   DainoFlex Cover profile 140 mm mill
   DainoFlex Abdeck Profil 140 mm roh
3. **131275**
   DainoFlex Hoekverbinderset
   DainoFlex Corner connectorset
   DainoFlex Eckverbindersatz
4. **131271**
   DainoFlex Koppelstuk [131270]
   DainoFlex Connector [131270]
   DainoFlex Verbindungsstück [131270]
5. **131276**
   DainoFlex Kederspan profiel 6100 mm
   DainoFlex Keder tensioning profile 6100 mm
   DainoFlex Keder-Spannprofil 6100 mm
6. **138650**
   Keder 7/2 wit rol a 250 m
   Keder 7/2 white roll a 250 m
   Keder 7/2 Weiß - Rolle a 250 Lfm
7. **131020**
   Siliconenkeder 14 x 3.0 mm
   Siliconkeder (sewing) 14 x 3 mm
   Siliconenkeder (annähen) 14 x 3 mm
8. Achterwand: ACP 2,0 mm Matt wit
   Backpanel: ACP 2.0 mm Matt white
   Rückwand Verbund 2,0 mm Matt Weiß
9. **130750**
   Plaatschroef 4.8x9.5 RVS
   Sheet-metal screw 4.8x9.5 stainless steel
   Blechschraube 4.8x9.5 INOX
10. **130110**
    Spanprofiel 1.5 m brute
    Stretching profile 1.5 m mill
    Spannprofil 1.5 m roh
11. **130115**
    Klemprofiel 1.5 m
    Clamp profile 1.5 m
    Klemmprofil 1.5 m
12. **107060**
    Rechthoekige koker 30x30x3.0 brute
    Rectangular tube 30x30x3.0 mill
    Rechteckrohr 30x30x3.0 roh
13. **130156**
    Verstevigingsprofiel LED White Matt
    Reinforcement profile LED White Matt
    Versteifungsprofil LED Weiß Matt
14. **130140**
    Spanblok
    Tension block
    Spannklotz
15. **130147**
    Spanbout M6x40 RVS
    Tension bolt M6x40 INOX
    Spannschraube M6x40 INOX

Nieuw: 4-weg versteviger t.b.v. koker 40x30x3.0 (131278)

Een 4-weg versteviger waarmee constructiekokers aan de achterzijde van het frame kruislings kunnen worden verbonden. Voor DainoFlex en BillBoardFlex om doorbuiging te voorkomen van de zijprofielen.

New: 4-way cross stiffener for square tube 40x30x3.0 (131278)

A 4-way stiffener to connect tubes at the back of the frame to each other crosswise! Suitable for DainoFlex and BillBoardFlex, preventing side profiles to bend in.

Neu: 4-Wege-Versteifung. für Vierkantrohr 40x30x3.0 (131278)

Eine 4-Wege-Versteifung mit der die Unterkonstruktion auf der Rückseite des Rahmens quer miteinander verbunden werden kann. Geeignet Für Systeme DainoFlex und BillBoardFlex und verhindert ein Ver-biegen der seitlichen Profile.

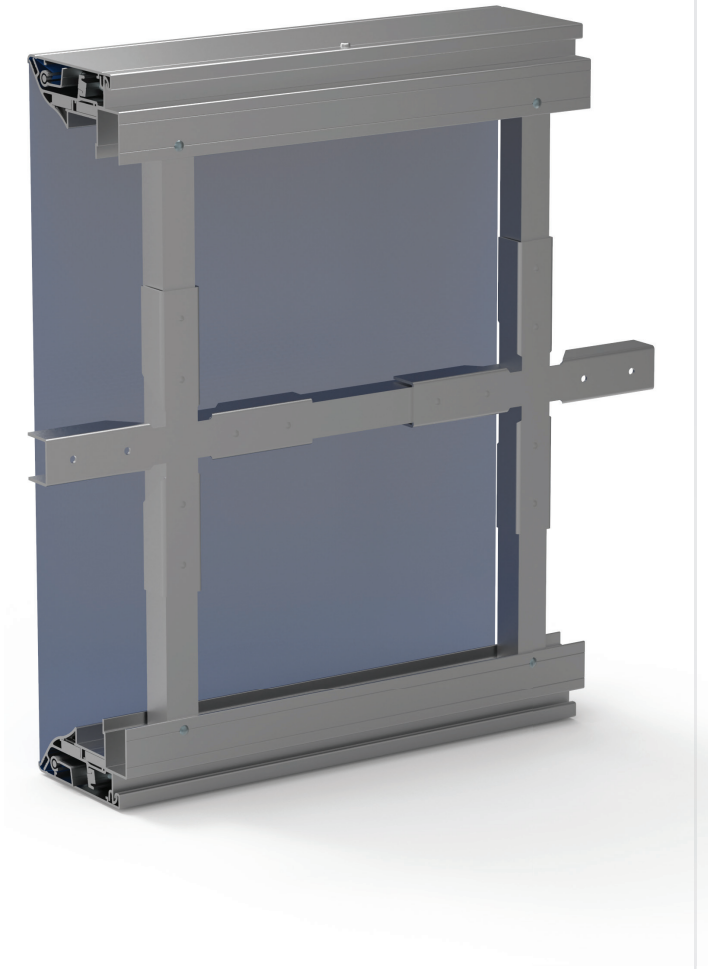

WR-Flex

NL Spandoek systemen Specificaties

Sign systeem:	WR-Flex (140 mm)
Kenmerken:	Profiel & onderdelen voor spannen van extreem grootformaat PVC doek aan wanden
Medium:	Geprint PVC banner materiaal
Gebruik:	Buiten
Uitvoering:	Enkelzijdig
Profiel:	6100 mm, EN AW 6060 T6, brute & RAL 9003 LED White Matt
Onderdelen:	Gelaste hoekstukken LED White Matt (198 x 198 mm), span- en klemprofiel, kederspanprofiel, spanblokken & spanbouten
Op aanvraag:	Profielen op maat gezaagd & geboord, RAL kleur gepoedercoat (afdekprofiel) & outdoor LED verlichting sets (Backlit & Edge-lit)

EN Tensioning systems outdoor Specifications

Sign system:	WR-Flex (140 mm)
Features:	Profile & parts for stretching extreme format tension PVC banner material on wall
Medium:	Printed PVC banner
Application:	Outdoor
Execution:	Single-sided
Profile:	6100 mm, EN AW 6060 T6, mill finish & RAL 9003 LED White Matt
Parts:	Welded corner pieces LED White Matt (198x198 mm), tensioning and clamp profile, Keder tensioning profile, tension blocks & bolts.
On request:	Profiles cut to size, RAL colour powder coated (cover profile) & outdoor LED lighting sets (Backlit & Edge-lit)

DE Spannsysteme Außen Spezifikationen

Sign System:	WR-Flex (140 mm)
Eigenschaften:	Profile und Zubehör für große Spanntuchanlagen - geeignet zur direkten Wandmontage ohne UK
Medium:	Gedrucktes PVC Banner
Anwendung:	Für den Außenbereich
Ausführung:	Einseitig
Profil:	6100 mm, EN AW 6060 T6, erhältlich in roh und RAL 9003 LED Weiß Matt
Zubehör:	Geschweißten Eckstücken LED Weiß Matt (198x198 mm), Spann- und Klemmprofil, Keder-Spannprofil, Spannklotz und Spann schrauben
Auf Anfrage:	Profile auf Maß zugeschnitten, RAL Farbe pulverbeschichtet (Abdeckung) und LED-Beleuchtungssets (Backlit und Edge-lit)

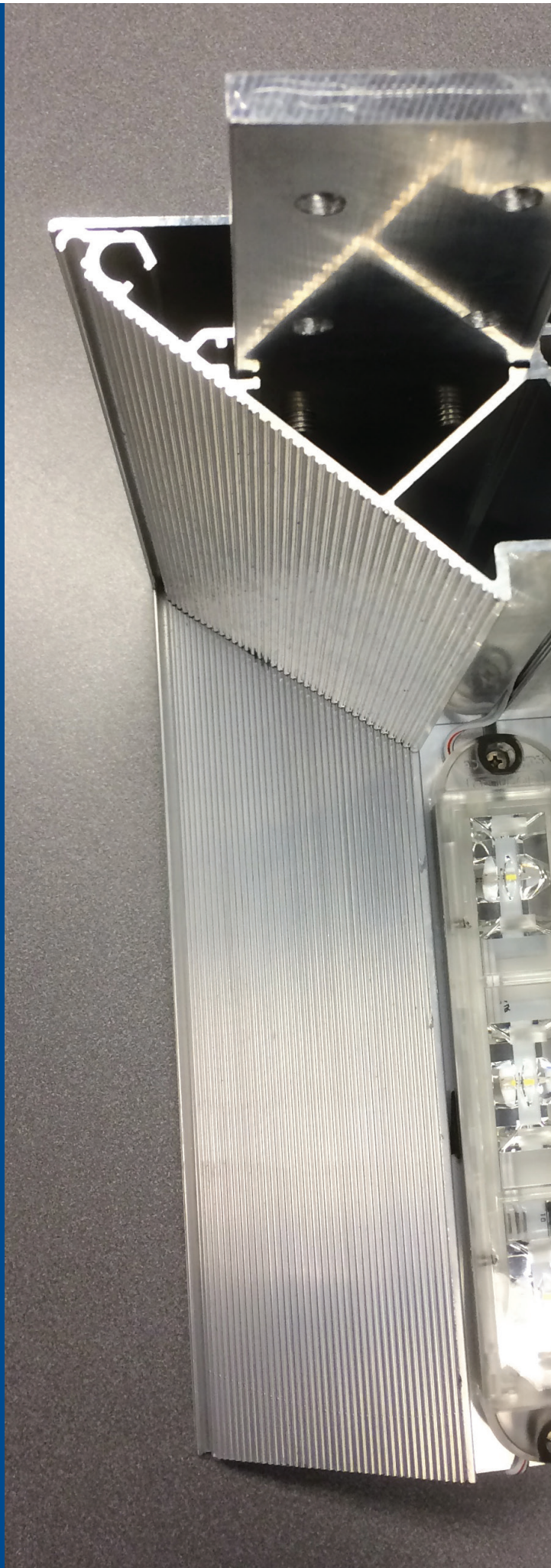

WR-Flex

1 **131280**
WR-Flex 140 Spanraam brute
WR-Flex 140 Tensionframe mill finish
WR-Flex140 Spannrahmen roh

2 **131281**
WR-Flex 140 Spanraam LED white
WR-Flex 140 Tensionframe LED white
WR-Flex 140 Spannrahmen LED White

3 **131290**
WR-Flex Gelaste hoekstuk (4)
WR-Flex Welded corner pieces (4x)
WR-Flex Eckstück geschweißt 180x180 mm

4 **131282**
WR-Flex Afdek met lekrand (boven) brute
WR-Flex Cover with edge mill (upper)
WR-Flex Abdeckprofil mit Abtropfkante (Oberseite) roh

5 **131283**
WR-Flex Afdek met lekrand (boven) anod
WR-Flex Cover with edge (upper-side) anod
WR-Flex 140 Abdeckung mit Tropfkante elox

6 **131284**
WR-Flex Afdek brute
WR-Flex Cover mill
WR-Flex Abdeckung roh

7 **131285**
WR-Flex Afdek anod
WR-Flex Cover anod
WR-Flex Abdeckung elox

8 **131291**
WR-Flex Verstekafdekkappen 50 mm (4K)
WR-Flex Set of mitre covers 50 mm (4K)
WR-Flex Abdeckkappensatz 50 mm (4K)

9 **131286**
WR-Flex Kederspanprofiel brute
WR-Flex Kederprofile mill
WR-Flex Kederprofil roh

10 **131276**
Kederspanprofiel brute
Keder tensioning profile mill
Keder-Spannprofil roh

11 **138650**
Keder 7/2 wit rol a 250 m
Keder 7/2 white roll a 250 m
Keder 7/2 Weiß - Rolle a 250 Lfm

12 **130110**
Spanprofiel 1.5 m brute (geponst)
Stretching profile 1.5 m mill
Spannprofil 1.5 m roh

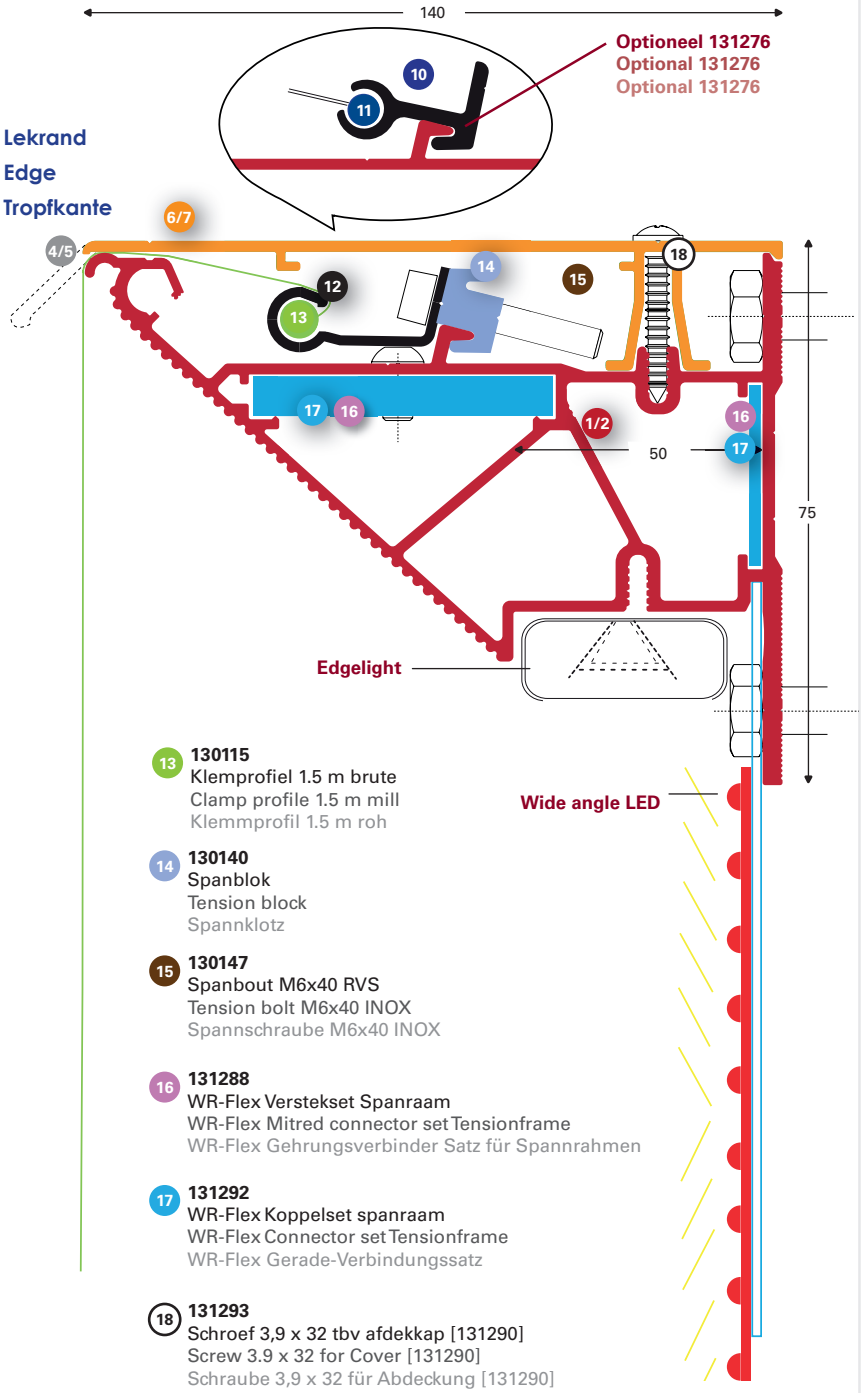

13 **130115**
Klemprofiel 1.5 m brute
Clamp profile 1.5 m mill
Klemmprofil 1.5 m roh

14 **130140**
Spanblok
Tension block
Spannklotz

15 **130147**
Spanbout M6x40 RVS
Tension bolt M6x40 INOX
Spannschraube M6x40 INOX

16 **131288**
WR-Flex Verstekset Spanraam
WR-Flex Mitred connector set Tensionframe
WR-Flex Gehrungsverbinder Satz für Spannrahmen

17 **131292**
WR-Flex Koppelset spanraam
WR-Flex Connector set Tensionframe
WR-Flex Gerade-Verbindungssatz

18 **131293**
Schroef 3,9 x 32 tbv afdekkap [131290]
Screw 3.9 x 32 for Cover [131290]
Schraube 3,9 x 32 für Abdeckung [131290]

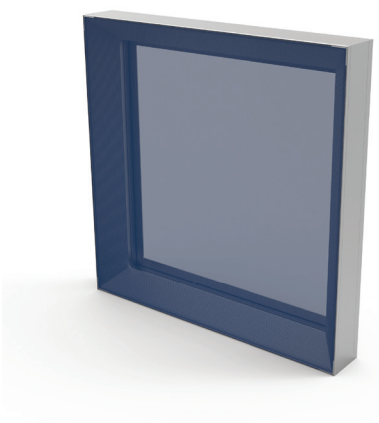

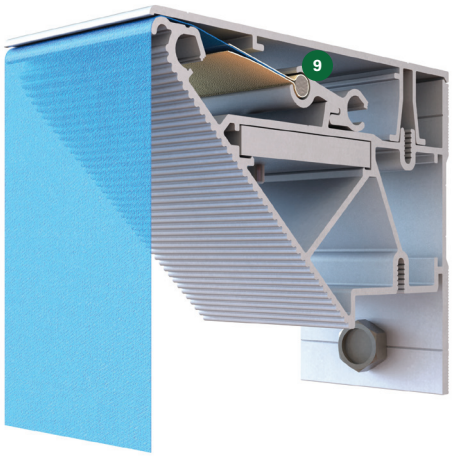

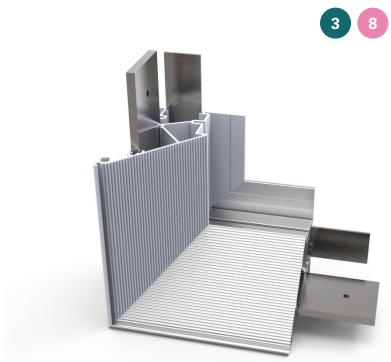

WR-Flex

NL

- Slechts 140 mm diep
- Uit voorraad in LED White Matt
- Voorgemonteerde hoekstukken, direct wandmontage systeem
- Doekmontage bovenzijde kederspanprofiel (optioneel)
- Doekmontage onderzijde en zijkanten spanprofiel met spanbouten
- Uitlichting met BackLED of SideLED mogelijk SLOAN of OSRAM
- 2,0 mm ACP LGP achterwanden mogelijk
- Afdekprofiel (bovenzijde) brute, geanodiseerd of gelakt (voorzien van lek-rand)
- Afdekprofiel (onderzijde en zijkanten) randloos.
- Bevestiging aan wand RVS bouten of chemische ankers

EN

- Only 140 mm deep
- Available from stock in a LED White Matt coating
- Pre-assembled, retractable corner fittings facilitate simple mounting directly onto a wall
- Canvas mounting upper side keder stretching profile (optional)
- Canvas mounting lower side and edges tension blocks, bolts, stretching and tension profile
- Can be back- or Edge-lit
- Optional use of lightweight, light conducting 2.0 mm ACP backpanels (LGP)
- Cover profile upper side mill finish, anodised or powder coated (edge optional)
- Cover profile lower side and edges frameless

DE

- Nur 140 mm tief
- Ab Lager Weiß Mattlack (RAL 9003) vorlackierte Profile für eine perfekte Ausleuchtung
- Vormontierte Eckstücke – Direkte Wandmontage
- Einfache Tuchmontage (Oberseite) mittels Keder-Spannprofil (optional)
- Übrige Seiten werden abgespannt mit unseren Spannblöcken- / Schrauben & Klemmprofilen
- Beleuchtung über die Rückwand oder über die Seiten möglich (SLOAN oder OSRAM)
- 2.0 mm ACP Rückwand
- Abdeckprofil erhältlich in Alu-Natur - E6/EV1 oder nach RAL Pulverlackiert - mit oder ohne Tropfkante
- Montage an der Wand mittels Edel stahl Schrauben

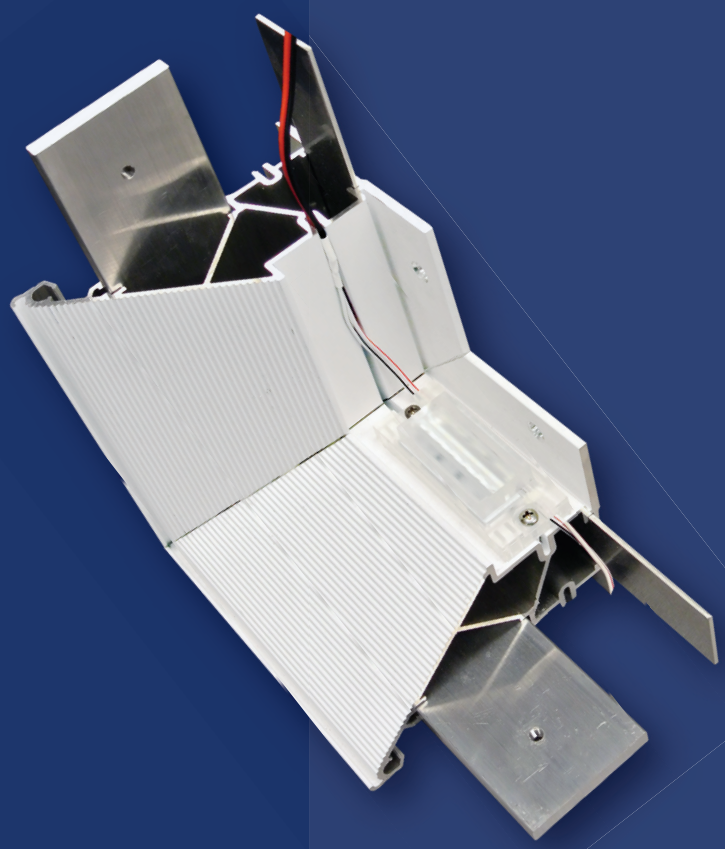

Scan de QR code om ons hele assortiment te bekijken op de website.
Of ga naar www.comhan.com.

COMHANHOLLAND
ALUMINIUM

NL • Amsterdamseweg 27 • 1422 AC Uithoorn • Holland
T +31 (0)297 513 636 • E comhan@comhan.com

DE • Neue Straße 23 • D 58135 Hagen • Deutschland
T +49 (0)2331 625 1900 • F +49 (0)2331 625 1927 • E comhan@comhan.de

2023.01